# BEDIENUNGSANLEITUNG

## Gewerblicher Getränkekühlschrank

Modellbezeichnung: KS-230BB (A&S POLARNY)

Art des Kühlgeräts mit Direktverkaufsfunktion: Getränkekühler

Hersteller/Inverkehrbringer: A & S Gastro GmbH & Co. KG, Möhnestr. 139a, D-59755 Arnsberg

Seriennummer: [siehe Typenschild am Gerät]

Dokumentversion: RC 1.6 / 31.10.2026 (Dok.-Nr. DB-KS230BB-001)

*Original-Bedienungsanleitung – vor Inbetriebnahme sorgfältig lesen und aufbewahren.*

**Erstellt in Übereinstimmung mit:**

Delegierte Verordnung (EU) 2019/2018 (Energieverbrauchskennzeichnung von Kühlgeräten mit Direktverkaufsfunktion)

Verordnung (EU) 2019/2024 (Ökodesign-Anforderungen an Kühlgeräte mit Direktverkaufsfunktion)

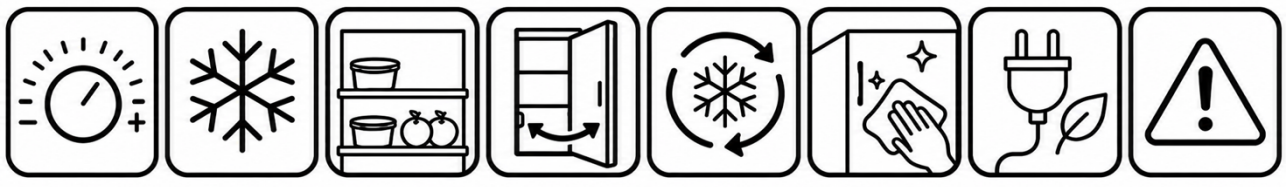

## Inhaltsverzeichnis

1. Allgemeine Hinweise ... 4
2. Geräteübersicht und Bauteile ... 4
3. Sicherheitshinweise ... 6
3.1 Bestimmungsgemäße Verwendung ... 6
3.2 Allgemeine Gefahren und Umgang mit dem Netzanschluss ... 7
3.3 Brandgefahr ... 7
3.4 Kipp- und Absturzgefahr ... 7
3.5 Glasflächen ... 7
3.6 Verletzungs- und Beschädigungsgefahr ... 7
3.7 Quetschgefahr ... 8
3.8 Qualifikation des Fachpersonals ... 8
3.9 Symbole auf dem Gerät und in dieser Anleitung ... 8
4. Rechtliche Grundlagen und Konformität ... 8
5. Technische Daten ... 9
6. Energieverbrauchskennzeichnung (Energielabel) ... 10
7. Lieferumfang und Transport ... 10
7.1 Verpackung entsorgen ... 10
8. Aufstellung und Installation ... 11
8.1 Anforderungen an den Aufstellort ... 11
8.2 Gerät aufstellen und ausrichten ... 11
8.3 Gerät an die Stromversorgung anschließen ... 11
9. Inbetriebnahme ... 12
10. Bedienung ... 12
10.1 Bedienelemente ... 12
10.2 Innenbeleuchtung ... 12
10.3 Temperatur einstellen ... 12
10.4 Befüllen und Anordnung der Roste ... 12
10.5 Türen und Dichtungen ... 13
10.6 Ver- und Entriegeln der Türen ... 13
11. Hinweise zum energieeffizienten Betrieb ... 13
12. Reinigung und Wartung ... 13
12.1 Vorbereiten ... 13
12.2 Gehäuse, Glas und Innenraum reinigen ... 13
12.3 Verflüssiger reinigen ... 14
12.4 Nach dem Reinigen ... 14
12.5 Wartung ... 14
13. Abtauen ... 14
14. Störungen und Fehlerbehebung ... 14

15. Kältemittel – Sicherheits- und Umwelthinweise ..... 15
16. Außerbetriebnahme und Entsorgung ..... 15
16.1 Gerät für die Entsorgung vorbereiten ..... 15
16.2 Gerät umweltfreundlich entsorgen ..... 16
17. Konformitätskennzeichnung ..... 16
18. Informationen gemäß Verordnung (EU) 2019/2024 ..... 16
18.1 Empfohlene Temperatureinstellung ..... 16
18.2 Einfluss der Temperatureinstellung auf Lebensmittelabfälle ..... 16
18.3 Umgebungsbedingungen ..... 16
18.4 Installation, Wartung und Reinigung ..... 16
18.5 Reinigung der Verflüssigerspirale ..... 16
18.6 Zugang zu fachgerechter Reparatur ..... 17
18.7 Bestellung von Ersatzteilen ..... 17
18.8 Mindestzeitraum der Ersatzteilverfügbarkeit ..... 17
18.9 Mindestdauer der Garantie ..... 17
18.10 Informationen in der Produktdatenbank (EPREL) ..... 17
19. Kundendienst ..... 17
20. Anhang ..... 17
20.1 Energielabel ..... 18
20.2 Produktdatenblatt ..... 19

# 1. Allgemeine Hinweise

Diese Bedienungsanleitung richtet sich an Installateure, Betreiber und Bedienpersonal des gewerblichen Getränkekühlschranks Modell KS-230BB (Marke A&S POLARNY, Produktfamilie KS), Hersteller/Inverkehrbringer A & S Gastro GmbH & Co. KG.

Sie enthält alle Informationen, die für eine sichere Aufstellung, Inbetriebnahme, Bedienung, Wartung und Entsorgung des Geräts erforderlich sind, sowie die produktbezogenen Pflichtangaben gemäß der Delegierten Verordnung (EU) 2019/2018 zur Energieverbrauchskennzeichnung und der Verordnung (EU) 2019/2024 zu den Ökodesign-Anforderungen an Kühlgeräte mit Direktverkaufsfunktion.

Diese Anleitung ist Bestandteil des Produkts. Sie ist über die gesamte Nutzungsdauer des Geräts aufzubewahren und bei Weitergabe des Geräts an Dritte mitzugeben. Die Angaben dieser Anleitung sowie die Informationen nach Anhang II Nummer 3 der VO (EU) 2019/2024 sind außerdem auf der Website des Lieferanten (www.aundsgastro.de) und in der EU-Produktdatenbank EPREL (Eintragungsnummer 1526675) abrufbar.

Die technischen Angaben in dieser Anleitung basieren auf dem Produktdatenblatt DB-KS230BB-001 (RC 1.6 / 31.10.2026) und dem EPREL-Eintrag Nr. 1526675.

Die energiebezogenen Angaben beruhen auf dem Prüfbericht Nr. 60403471 001 (EN 16902:2016).

*Die kursiv markierte Textstelle [siehe Typenschild am Gerät] ist bei Auslieferung durch die individuelle Seriennummer des jeweiligen Geräts zu ergänzen.*

# 2. Geräteübersicht und Bauteile

Die folgende Abbildung zeigt die wesentlichen Bauteile des Geräts KS-230BB.

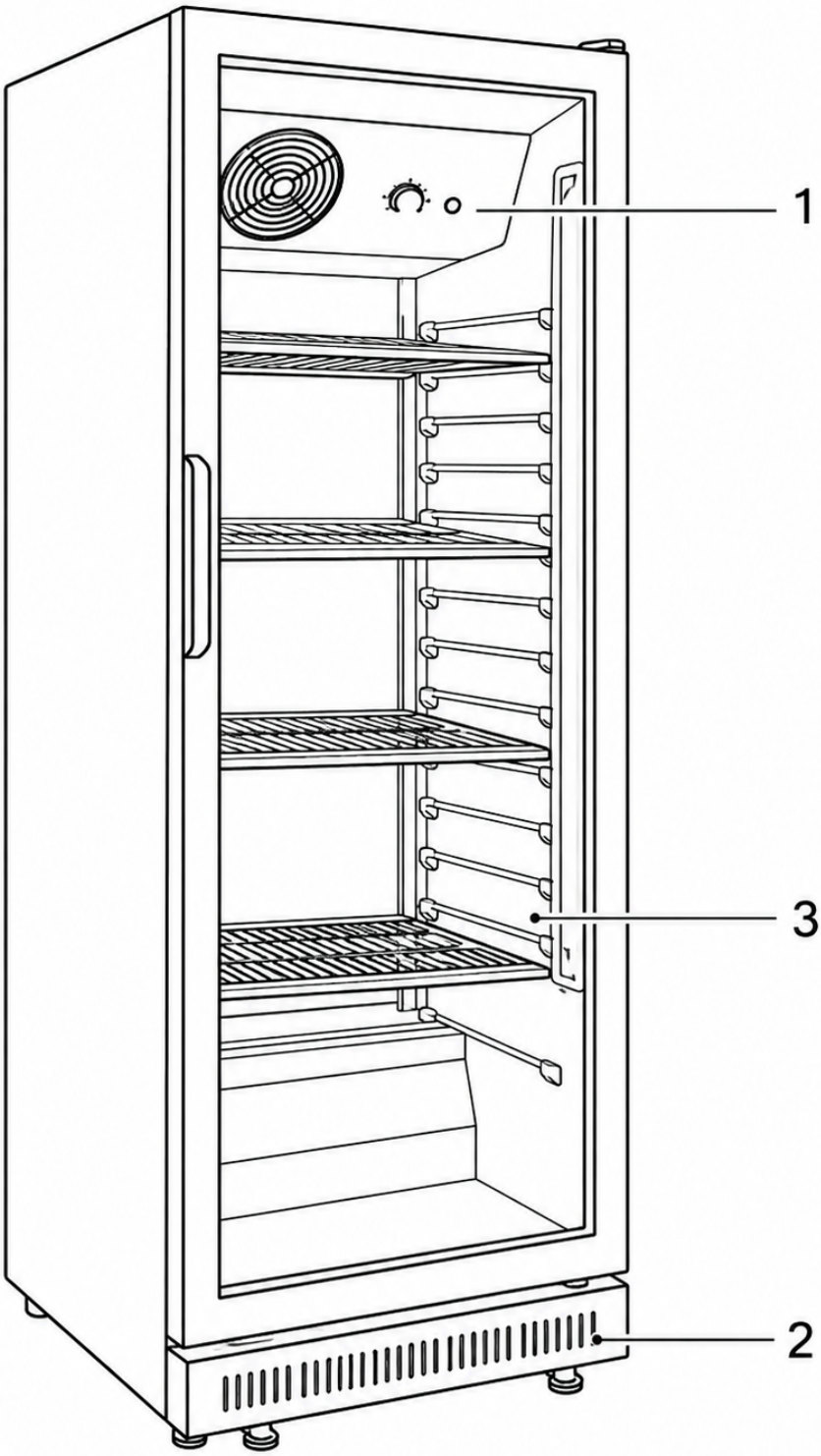


1 - Bedienelement mit Ein/Aus-Schalter

2 - Lüftungsöffnungen

3 - Gerätetüren bzw. Schubladenelemente (je nach Modell)

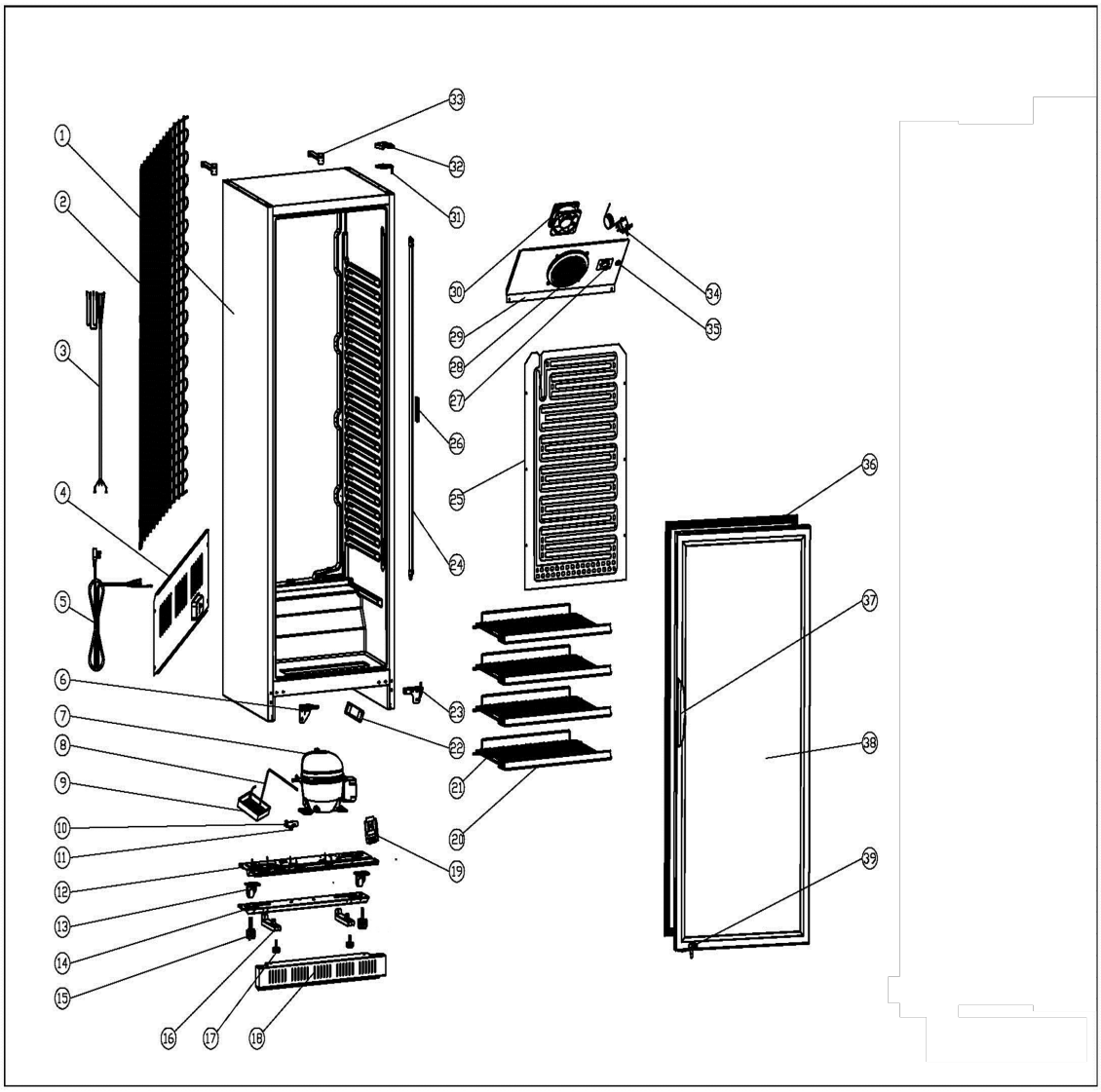


**Positionslegende:**

# 3. Sicherheitshinweise

Diese Anleitung ist sorgfältig aufzubewahren, damit sie jederzeit griffbereit ist. Vor der ersten Benutzung ist die Anleitung vollständig zu lesen; alle enthaltenen Anweisungen, Sicherheits- und Warnhinweise sind zu befolgen, damit das Gerät sicher installiert und betrieben werden kann.

## 3.1 Bestimmungsgemäße Verwendung

Das Gerät ist ein Getränkekühler im Sinne der VO (EU) 2019/2024 und ausschließlich zum gewerblichen Kühlen, Präsentieren und Verkaufen von Getränken in geschlossenen Gebinden (Flaschen, Dosen) bestimmt. Es darf nur in geschlossenen Räumen betrieben werden.

Nicht bestimmungsgemäß und daher unzulässig sind insbesondere:

- das Lagern oder Kühlen leicht verderblicher Lebensmittel, offener Speisen oder von Medikamenten,
- das Herunterkühlen heißer Speisen oder Getränke,
- der Betrieb im Freien oder außerhalb der zulässigen Umgebungsbedingungen (höchstens 40 °C bei 75 % relativer Luftfeuchte, siehe Abschnitt 5).

Kinder ab 8 Jahren sowie Personen mit eingeschränkten körperlichen, sensorischen oder geistigen Fähigkeiten oder mit mangelnder Erfahrung und mangelndem Wissen dürfen das Gerät nur benutzen, wenn sie beaufsichtigt werden oder in den sicheren Gebrauch eingewiesen wurden und die daraus resultierenden Gefahren verstehen. Kinder dürfen nicht mit dem Gerät spielen.

## 3.2 Allgemeine Gefahren und Umgang mit dem Netzanschluss

- Gerät nur von eingewiesenem Fachpersonal aufstellen und elektrisch anschließen lassen.
- Die Steckdose muss frei zugänglich sein, damit das Gerät im Notfall rasch vom Netz getrennt werden kann.
- Beim Trennen vom Netz stets am Stecker, nie am Kabel ziehen; den Netzstecker nie mit nassen Händen berühren.
- Im Fehlerfall sofort den Netzstecker ziehen oder die zugehörige Sicherung ausschalten.
- Netzanschlussleitung nicht beschädigen; das Gerät niemals mit beschädigter Netzanschlussleitung betreiben.
- Keine Verlängerungskabel, Mehrfachsteckdosen oder Verteilerleisten verwenden.
- Lüftungsöffnungen und -gitter nicht verschließen oder verdecken.
- Nach einer Netztrennung oder einem Stromausfall mindestens 5 Minuten warten, bevor das Gerät wieder eingeschaltet wird.
- Reparaturen und Eingriffe am Gerät ausschließlich durch den Kundendienst oder dafür ausgebildetes Fachpersonal durchführen lassen.
- Keine Gegenstände auf dem Gerät abstellen; insbesondere keine mit Flüssigkeit gefüllten Behälter.

## 3.3 Brandgefahr

Das im Gerät enthaltene Kältemittel R600a (Isobutan, Angabe auf dem Typenschild) ist umweltfreundlich, aber brennbar. Austretendes Kältemittel kann sich entzünden.

- Kältekreislauf nicht beschädigen.
- Im Geräteinnenraum keine elektrischen Geräte betreiben, die nicht der vom Hersteller empfohlenen Bauart entsprechen.
- Sollte Kältemittel austreten: offene Flammen und Zündquellen entfernen, Raum gut lüften, Gerät vom Netz trennen und den Kundendienst benachrichtigen.
- Kein Benzin oder andere brennbare Gase und Flüssigkeiten in der Nähe des Geräts lagern oder verwenden; keine Sprühdosen mit brennbarem Treibgas im Gerät lagern.
- Alkoholische Getränke nur dicht verschlossen lagern.

## 3.4 Kipp- und Absturzgefahr

- Gerät nur auf ebenem, tragfähigem Untergrund betreiben; Stellfüße so einstellen, dass das Gerät kippsicher steht.
- Türen, Roste und Sockel nicht als Trittstufe oder zum Abstützen verwenden; Personen und Tiere dürfen nicht auf das Gerät oder in das Gerät steigen.

## 3.5 Glasflächen

- Keinen Druck auf die Glasscheiben ausüben; Türen ausschließlich am Griff öffnen und schließen.
- Beschädigte Glasscheiben nicht weiterverwenden – Schnittgefahr. Austausch nur durch den Kundendienst.

## 3.6 Verletzungs- und Beschädigungsgefahr

- Zum Beschleunigen des Abtauvorgangs keine mechanischen Hilfsmittel oder Wärmequellen verwenden.
- Unter Abdeckungen befinden sich stromführende Teile; es besteht Gefahr eines elektrischen Schlags.
- Die Innenbeleuchtung (LED) darf nur vom Kundendienst oder von dafür ausgebildetem Fachpersonal ausgewechselt oder repariert werden.

- Das Gerät darf nur mit Originalzubehör des Herstellers oder mit vom Hersteller freigegebenem Zubehör betrieben werden.

### 3.7 Quetschgefahr

- Beim Öffnen und Schließen der Tür nicht in den Bereich des Türscharniers greifen – Finger können eingeklemmt werden.

### 3.8 Qualifikation des Fachpersonals

Als Fachpersonal gelten Personen, die aufgrund ihrer fachlichen Ausbildung, ihrer Kenntnisse und Erfahrungen sowie ihrer Vertrautheit mit den einschlägigen Normen in der Lage sind, die ihnen übertragenen Arbeiten zu beurteilen, sicher auszuführen und mögliche Gefahren zu erkennen.

### 3.9 Symbole auf dem Gerät und in dieser Anleitung

| Signalwort | Bedeutung |
|---|---|
| WARNUNG | Gefährdung, die zu schweren Verletzungen oder zum Tod führen kann. |
| VORSICHT | Gefährdung, die zu leichten oder mittleren Verletzungen führen kann. |
| ACHTUNG | Mögliche Sachschäden am Gerät oder in der Umgebung. |
| HINWEIS | Nützliche Information für den sicheren und effizienten Betrieb. |

Warnsymbol „Brandgefahr / feuergefährliche Stoffe“ am Verdichter bzw. auf dem Typenschild: kennzeichnet ein brennbares Kältemittel. Der Aufkleber darf nicht entfernt werden. Weitere Symbole auf dem Typenschild (u. a. CE-Kennzeichnung, Symbol der durchgestrichenen Mülltonne) sind zu beachten.

## 4. Rechtliche Grundlagen und Konformität

Gemäß der EU-Konformitätserklärung des Herstellers (A & S Gastro GmbH & Co. KG, Möhnestr. 139a, D-59755 Arnsberg) stimmt das Modell KS-230BB mit den Vorschriften folgender europäischer Richtlinien und Verordnungen überein:

- Verordnung (EU) 2019/2024 – Ökodesign-Anforderungen an Kühlgeräte mit Direktverkaufsfunktion
- Delegierte Verordnung (EU) 2019/2018 – Energieverbrauchskennzeichnung von Kühlgeräten mit Direktverkaufsfunktion
- Verordnung (EU) 2017/1369 – Rahmen für die Energieverbrauchskennzeichnung
- Verordnung (EU) 2019/2020 – Ökodesign-Anforderungen an Lichtquellen und separate Betriebsgeräte
- Richtlinie 2006/42/EG – Maschinenrichtlinie
- Richtlinie 2014/30/EU – Elektromagnetische Verträglichkeit (EMV)
- Richtlinie 2009/125/EG – Ökodesign-Rahmenrichtlinie
- Richtlinie 2011/65/EU – Beschränkung gefährlicher Stoffe (RoHS)

Die Angaben zu Energieverbrauch, Rauminhalt und Umgebungsbedingungen wurden nach den Mess- und Berechnungsverfahren gemäß Anhang IV der Delegierten Verordnung (EU) 2019/2018 bzw. Anhang III der Verordnung (EU) 2019/2024 ermittelt und in der EU-Produktdatenbank EPREL unter der Nummer 1526675 registriert.

Prüfgrundlage: Prüfbericht Nr. 60403471 001 (EN 16902:2016).

Der vollständige Text der EU-Konformitätserklärung ist unter www.aundsgastro.de verfügbar.

## 5. Technische Daten

Die folgenden Angaben entsprechen dem Produktdatenblatt gemäß Anhang V der Delegierten VO (EU) 2019/2018 (EPREL-Nr. 1526675) sowie dem Typenschild.

| | |
|---|---|
| **Modellbezeichnung / Modellkennung** | A&S POLARNY KS-230BB |
| **Name oder Handelsmarke des Lieferanten** | A & S Gastro GmbH & Co. KG |
| **Art des Kühlgeräts mit Direktverkaufsfunktion** | Getränkekühler |
| **Verwendung** | Präsentation und Verkauf |
| **Code der Kühlmöbelfamilie** | BCVTn |
| **Gerätetyp** | Getränkekühlschrank, vertikal, 1 Glas-Flügeltür |
| **Bruttorauminhalt** | 230 Liter |
| **Umgebungsbedingungen, für die das Gerät geeignet ist** | höchste Temperatur 40 °C, relative Luftfeuchte 75 % |
| **Höchste durchschnittliche Fachtemperatur (Kühlfächer)** | 3 °C |
| **Temperaturbereich** | 0 °C bis 10 °C |
| **Empfohlene Temperatureinstellung** | 5 °C |
| **Energieeffizienzklasse (VO 2019/2018)** | D |
| **Energieeffizienzindex (EEI)** | 37,20 |
| **Jährlicher Energieverbrauch** | 517 kWh/Jahr |
| **Lichtquelle / Energieeffizienzklasse der Lichtquelle** | LED / D |
| **Abtauart** | manuell |
| **Temperaturregler** | mechanischer Thermostat mit Drehknopf (Kühlstufen) |
| **Kühlsystem** | statisch mit Zwangsumwälzung |
| **Kältemittel** | R600a (Isobutan), Sicherheitsgruppe A3 |
| **Treibhauspotenzial (GWP)** | 3 |
| **Kältemittelfüllmenge** | 53 g |
| **Schutzklasse** | I |
| **Anschlusswerte** | 230 V / 50 Hz / max. 180 W (1,3 A) |
| **Außenabmessungen (B × T × H)** | 530 × 635 × 1442 mm |
| **Gewicht** | 53 kg |
| **Material** | Stahl, Kunststoff, Glas |
| **Ausstattung** | 1 Glas-Flügeltür (Isolierglas), LED-Innenbeleuchtung, Türschloss, 2 Füße und 2 Rollen, 5 Roste |
| **Max. Belastung je Rost** | 30 kg |
| **Mindestlaufzeit der Garantie** | 12 Monate |
| **EPREL-Eintragungsnummer** | 1526675 (eprel.ec.europa.eu/qr/1526675) |

| | |
|---|---|
| **Inverkehrbringung ab** | 01.06.2023 |
| **Weblink des Lieferanten** | www.aundsgastro.de |

## 6. Energieverbrauchskennzeichnung (Energielabel)

Gemäß Artikel 3 der Delegierten Verordnung (EU) 2019/2018 wird jedes Gerät mit einem gedruckten Energielabel geliefert. Der Händler bringt das Label in der Verkaufsstelle deutlich sichtbar außen an der Vorder- oder Oberseite des Geräts an (Artikel 4). Die Parameter des Produktdatenblatts sind in der Produktdatenbank EPREL hinterlegt und über den QR-Code auf dem Label abrufbar; auf ausdrückliche Anfrage des Händlers stellt der Lieferant das Produktdatenblatt in gedruckter Form bereit.

Das Energielabel für Getränkekühler enthält u. a.:

- QR-Code (Link zum EPREL-Eintrag),
- Name oder Handelsmarke des Lieferanten und Modellkennung,
- Skala der Energieeffizienzklassen von A bis G und die Energieeffizienzklasse des Geräts,
- jährlichen Energieverbrauch in kWh/Jahr,
- Summe der Bruttorauminhalte aller Fächer mit Kühlbetriebstemperaturen in Litern,
- höchste durchschnittliche Fachtemperatur der Kühlfächer in °C,
- höchste Umgebungstemperatur in °C, für die das Gerät geeignet ist,
- die Nummer der Verordnung „2019/2018“.

Für das Modell KS-230BB gelten folgende Werte:

| | |
|---|---|
| **Energieeffizienzklasse** | D |
| **Jährlicher Energieverbrauch** | 517 kWh/annum |
| **Bruttorauminhalt (Kühlfächer)** | 230 L |
| **Höchste durchschnittliche Fachtemperatur** | 3 °C |
| **Höchste Umgebungstemperatur** | 40 °C |

Energielabel und Produktdatenblatt sind dieser Anleitung als Anhang beigefügt (siehe Abschnitt 20).

## 7. Lieferumfang und Transport

- Gewerblicher Getränkekühlschrank KS-230BB
- Bedienungsanleitung
- Energielabel gemäß VO (EU) 2019/2018
- Zubehör: 5 Roste (440 × 380 mm), Türschloss mit Schlüssel

Das Gerät ist stets aufrecht und erschütterungsfrei zu transportieren; Lagerung auf der Seite oder über Kopf kann die Kühleinheit beschädigen. Nach jedem Transport vor Inbetriebnahme eine Standzeit von mindestens 24 Stunden einhalten, damit sich das Kältemittel im Kreislauf setzen kann.

Lieferung sofort auf Vollständigkeit und Transportschäden prüfen. Schäden dokumentieren und umgehend reklamieren; ein beschädigtes Gerät darf nicht angeschlossen werden.

### 7.1 Verpackung entsorgen

> **WARNUNG**
> **Erstickungsgefahr durch Verpackungsmaterial und Folien!**
> ► Kinder und Tiere nicht mit Verpackungsmaterial spielen lassen.

Die Verpackung besteht aus wiederverwertbaren Materialien (Pappe, Polystyrol, Polyethylen-Folien, Umreifungsbänder, ggf. Holz). Das Verpackungsmaterial ist einer offiziellen Sammelstelle zuzuführen.

# 8. Aufstellung und Installation

## 8.1 Anforderungen an den Aufstellort

- Trockener, geschlossener Innenraum mit ebenem, tragfähigem Untergrund; das Gerät muss waagerecht und kippsicher stehen.
- Schutz vor direkter Sonneneinstrahlung und sonstigen Wärmequellen sowie vor Wasser und Spritzwasser.
- Nicht explosionsgefährdete Umgebung; keine entzündlichen Flüssigkeiten oder Gase in der Nähe lagern.
- Mindestabstand von 20 cm zu Wänden und anderen Objekten einhalten, damit die Luft am Verflüssiger frei zirkulieren kann.

Dieses Gerät ist für den Betrieb bei einer Umgebungstemperatur von höchstens 40 °C und einer Feuchtigkeit von 75 % bestimmt. Höhere Temperaturen oder Luftfeuchte führen zu erhöhtem Energieverbrauch, verminderter Kühlleistung und Kondensat an Glas und Gehäuse.

- Zugluft (z. B. durch Türen oder Klimaanlagen) am Aufstellort vermeiden.

## 8.2 Gerät aufstellen und ausrichten

**VORSICHT**

**Verletzungs- und Beschädigungsgefahr!**

► Gerät zu zweit aufstellen.
► Glastür vor dem Anschlagen an Wand oder Gegenständen schützen.

**ACHTUNG**

**Unzureichende Ausrichtung kann zu Verformung des Gehäuses führen; die Tür schließt dann nicht mehr richtig.**

► Gerät horizontal und vertikal ausrichten; Bodenunebenheiten mit den Stellfüßen ausgleichen.

Nach dem Aufstellen Schutzfolien abziehen und das Gerät reinigen (siehe Abschnitt 12).

## 8.3 Gerät an die Stromversorgung anschließen

**WARNUNG**

**Stromschlaggefahr durch ein beim Transport beschädigtes Gerät oder eine beschädigte Netzanschlussleitung!**

► Gerät und Netzanschlussleitung vor dem Anschließen auf Beschädigungen prüfen.
► Beschädigtes Gerät nicht in Betrieb nehmen; Kundenservice kontaktieren (siehe Abschnitt 19).

- Netzspannung und Frequenz müssen den Angaben auf dem Typenschild entsprechen (230 V, 50 Hz).
- Die Steckdose ist vorschriftsmäßig geerdet (Schutzkontakt) und abgesichert; der Auslösestrom der Sicherung liegt zwischen 10 A und 16 A.
- Die Steckdose ist leicht zugänglich und liegt nicht hinter dem Gerät.
- Ausschließlich die mitgelieferte Netzanschlussleitung verwenden; keine Verlängerungskabel oder Mehrfachsteckdosen.
- Gerät nicht an Inselwechselrichtern (z. B. Solaranlagen, Benzingeneratoren) betreiben.

# 9. Inbetriebnahme

1. Gerät reinigen (siehe Abschnitt 12) und Standzeit gemäß Abschnitt 7 einhalten.
2. Netzstecker einstecken.
3. Temperatur einstellen (siehe Abschnitt 10.3).
4. Tür schließen und das Gerät vor dem Befüllen mindestens 1 Stunde(n) kühlen lassen.

# 10. Bedienung

> **HINWEIS**
> Wenn das Gerät vom Netz getrennt wurde oder ein Stromausfall aufgetreten ist, mindestens 5 Minuten bis zum Wiedereinschalten warten.
> Lüftungsgitter freihalten – sonst ist keine ausreichende Kühlung möglich.

## 10.1 Bedienelemente

Die Bedienelemente befinden sich im Inneren des Geräts.

**Bedienelemente**

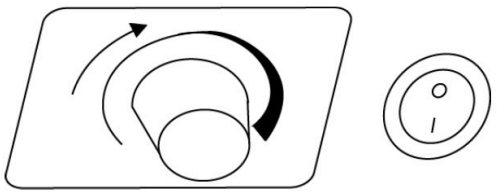

Drehknopf und Lichtschalter im Inneren des Gerätes

Die Bedienelemente befinden sich im Inneren des Geräts: Drehknopf (Thermostat) zur Wahl der Kühlstufe und Lichtschalter (I = an, O = aus) für die Innenbeleuchtung.

## 10.2 Innenbeleuchtung

Die Innenbeleuchtung (LED) wird mit dem Lichtschalter ein- (I) bzw. ausgeschaltet (O). Zum Energiesparen die Beleuchtung außerhalb der Verkaufszeiten ausschalten.

## 10.3 Temperatur einstellen

Empfohlene Temperatureinstellung für eine optimale Lagerung der Getränke: 5 °C (siehe auch Abschnitt 18). Einstellbarer Temperaturbereich: 0 °C bis 10 °C.

1. Mit dem Drehknopf im Inneren des Geräts die gewünschte Kühlstufe wählen.
2. Je höher die Kühlstufe, desto niedriger die Temperatur im Innenraum.
3. Die Gerätetür schließen. Vor dem Befüllen das Gerät 1 Stunde kühlen lassen.

Einfluss der Temperatureinstellung: Eine kältere Einstellung als nötig erhöht den Energieverbrauch, ohne die Haltbarkeit der Getränke zu verbessern. Da Getränke in geschlossenen Gebinden haltbar sind, führt eine wärmere Einstellung nicht zu Lebensmittelabfällen, sondern lediglich zu einer höheren Ausgabetemperatur. Nach einer Änderung der Einstellung stellt sich die neue Innentemperatur erst nach einigen Stunden ein; die Temperatur nach 24 Stunden kontrollieren.

## 10.4 Befüllen und Anordnung der Roste

Für eine energieeffiziente Nutzung:

- Alle mitgelieferten Roste einsetzen und gleichmäßig über die Höhe verteilen; die Rosthöhe an die Gebinde anpassen und die Roste sachgemäß einhängen.

- Jeden Rost mit höchstens 30 kg belasten; Gebinde nicht auf den Geräteboden stellen und nicht auf die Roste werfen.
- Gebinde so einstellen, dass sie den Rostrand nicht überragen; den Abstand zwischen Glastür und Rost sowie zur Rückwand und zu Luftauslässen freihalten (Luftzirkulation).
- Nur Getränke in geschlossenen Gebinden einlagern; keine warmen oder heißen Gebinde einstellen.
- Neu eingelegte, warme Getränke nach hinten, bereits gekühlte nach vorne stellen.
- Türen nur so lange wie nötig öffnen und stets vollständig schließen.

### 10.5 Türen und Dichtungen

Türdichtungen regelmäßig auf einwandfreien Sitz prüfen; undichte Dichtungen erhöhen den Energieverbrauch erheblich und sind umgehend zu ersetzen (Ersatzteile siehe Abschnitt 18).

### 10.6 Ver- und Entriegeln der Türen

Das Gerät ist mit einem Türschloss ausgestattet. Mit den im Lieferumfang enthaltenen Schlüsseln (siehe Abschnitt 7) kann die Tür ver- bzw. entriegelt werden.

## 11. Hinweise zum energieeffizienten Betrieb

- Umgebungsbedingungen einhalten (höchstens 40 °C / 75 %) und die Mindestabstände für die Luftzirkulation nicht unterschreiten.
- Temperatur nicht kälter als nötig einstellen (Empfehlung: 5 °C).
- Innenbeleuchtung außerhalb der Verkaufszeiten ausschalten.
- Türen nur kurz öffnen und stets vollständig schließen; Türdichtungen regelmäßig prüfen.
- Rechtzeitig abtauen (siehe Abschnitt 13) – Eisansatz am Verdampfer erhöht den Energieverbrauch.

**HINWEIS**

**Wird die Verflüssigerspirale nicht** dreimal pro Jahr **gereinigt, führt dies zu einer erheblichen Verringerung der Effizienz des Gerätes.**

► Reinigung des Verflüssigers siehe Abschnitt 12.3.

## 12. Reinigung und Wartung

### 12.1 Vorbereiten

**WARNUNG**

**Stromschlaggefahr durch stromführende Teile!**

► Gerät ausschalten und Netzstecker ziehen, bevor das Gerät gereinigt wird.

1. Temperaturregler auf die niedrigste Kühlstufe bzw. „aus“ stellen und ggf. die Beleuchtung ausschalten.
2. Netzstecker ziehen.
3. Gerät einschließlich der Roste vollständig leeren; Getränke währenddessen anderweitig kühl lagern.

### 12.2 Gehäuse, Glas und Innenraum reinigen

**ACHTUNG**

**Unsachgemäße Reinigung kann das Gerät beschädigen.**

► Ausschließlich weiche Tücher und milde, pH-neutrale Reinigungsmittel verwenden.

► Keine Scheuermittel, alkalischen oder alkoholhaltigen Reiniger, Stahlwolle oder Dampfreiniger verwenden.
► Gerät nicht mit dem Wasserstrahl reinigen; kein Wasser in elektrische Bauteile gelangen lassen.

1. Innenraum, Außenseite, Glasflächen, Türdichtungen und Roste mit einem angefeuchteten Tuch und milder Reinigungslösung abwischen.
2. Mit klarem Wasser nachwischen und alle Teile mit einem weichen Tuch vollständig trocknen.
3. Typenschild nicht beschädigen oder entfernen – es ist für den Kundendienst wichtig.

### 12.3 Verflüssiger reinigen

Den Verflüssiger (Kondensator) mindestens dreimal pro Jahr mit einer trockenen, weichen Bürste oder einem Staubsauger vorsichtig von Staub befreien; bei staubiger Umgebung häufiger. Kältemittelleitungen dabei nicht beschädigen.

### 12.4 Nach dem Reinigen

1. Gerät anschließen und einschalten; Temperatur wieder auf den gewünschten Wert stellen.
2. Erst nach ausreichender Abkühlung wieder befüllen.

### 12.5 Wartung

- Regelmäßige Sichtprüfung von Netzkabel, Stecker, Glas und Türdichtungen.
- Arbeiten am Kältemittelkreislauf ausschließlich durch qualifiziertes Kälte-Fachpersonal.
- Bei längerer Nichtbenutzung: Gerät ausschalten, Netzstecker ziehen, entleeren, reinigen und die Tür leicht geöffnet lassen, um Gerüche zu vermeiden.

## 13. Abtauen

**WARNUNG**
**Unsachgemäßes Abtauen kann zu Verletzungen und Beschädigungen führen.**
► Vor dem Abtauen das Gerät ausschalten und den Netzstecker ziehen.
► Keine mechanischen Hilfsmittel, Heizgeräte, Dampfreiniger, offenen Flammen oder Abtausprays verwenden; Eis nicht mit scharfen Gegenständen entfernen.

Das KS-230BB muss manuell abgetaut werden; die Häufigkeit richtet sich nach Betriebsdauer und Häufigkeit des Türöffnens. Drehknopf auf die niedrigste Kühlstufe stellen, Beleuchtung ausschalten und Netzstecker ziehen. Kühlgut entnehmen und anderweitig kühlen, die Tür weit öffnen und das Tauwasser laufend mit einem Schwamm entfernen. Keine mechanischen Hilfsmittel oder Wärmequellen verwenden. Die Auffangschale für Tauwasser regelmäßig kontrollieren und entleeren.

Die Häufigkeit des Abtauens richtet sich nach Betriebsdauer, Umgebungsfeuchte und Häufigkeit des Türöffnens. Spätestens bei sichtbarem Eisansatz am Verdampfer abtauen. Die Auffangschale für Tauwasser regelmäßig kontrollieren und entleeren.

## 14. Störungen und Fehlerbehebung

Prüfen Sie bei einer Störung zunächst, ob ein Bedienungsfehler vorliegt. In diesem Fall können anfallende Kosten auch während der Garantiezeit berechnet werden.

| Störung | Mögliche Ursache | Abhilfe |
|---|---|---|
| Gerät arbeitet nicht | Netzstecker nicht eingesteckt / Sicherung ausgelöst / Stromausfall | Netzstecker und Sicherung kontrollieren; bei Stromausfall Tür geschlossen halten. |
| Gerät arbeitet nicht | Temperaturregler in Stellung „aus“ bzw. niedrigste Stufe | Regler auf die gewünschte Stufe stellen (Abschnitt 10.3). |
| Temperatur nicht ausreichend kalt | Tür nicht richtig geschlossen / zu häufig geöffnet | Tür schließen; Öffnungsdauer verringern. |
| Temperatur nicht ausreichend kalt | Lüftung behindert / Verflüssiger verstaubt | Lüftungsgitter freimachen; Verflüssiger reinigen (Abschnitt 12.3). |
| Temperatur nicht ausreichend kalt | Umgebung zu warm oder zu feucht | Umgebungsbedingungen einhalten (höchstens 40 °C / 75 %). |
| Temperatur nicht ausreichend kalt | Zu viel bzw. warmes Kühlgut, Luftzirkulation behindert | Menge und Anordnung der Gebinde anpassen (Abschnitt 10.4). |
| Temperatur nicht ausreichend kalt | Starker Eisansatz am Verdampfer | Gerät abtauen (Abschnitt 13). |
| Laute Betriebsgeräusche | Gerät steht uneben oder berührt andere Gegenstände | Gerät ausrichten; Abstand zu Wänden und Gegenständen herstellen. |
| Kondensat außen an Glas/Gehäuse | Hohe Luftfeuchte am Aufstellort | Normal bei feuchter Umgebung; mit trockenem Tuch abwischen; Umgebungsbedingungen prüfen. |

**HINWEIS**
Tritt Kältemittel aus oder lässt sich eine Störung nicht beheben: Gerät vom Netz trennen und den Kundendienst kontaktieren (siehe Abschnitt 19). Eigenmächtige Eingriffe gefährden die Sicherheit und können die Garantie erlöschen lassen.

## 15. Kältemittel – Sicherheits- und Umwelthinweise

Das Gerät enthält das Kältemittel R600a (Isobutan) in einer Füllmenge von 53 g mit einem Treibhauspotenzial (GWP) von 3. Die Angaben sind auf dem Typenschild vermerkt.

- R600a ist brennbar (Sicherheitsgruppe A3): Zündquellen im Aufstellbereich vermeiden.
- Arbeiten am Kältemittelkreislauf (Wartung, Instandsetzung, Entsorgung) nur durch qualifiziertes Kälte-Fachpersonal.
- Kältemittel nicht in die Umwelt freisetzen.

## 16. Außerbetriebnahme und Entsorgung

### 16.1 Gerät für die Entsorgung vorbereiten

- Gerät ausschalten und vom Stromnetz trennen, vollständig entleeren.
- Sofern sich die Lichtquelle (LED) zerstörungsfrei ausbauen lässt, diese vor der Entsorgung entfernen und getrennt entsorgen.

### 16.2 Gerät umweltfreundlich entsorgen

Altgeräte dürfen nicht über den Hausmüll entsorgt werden (Symbol der durchgestrichenen Mülltonne). Das Gerät ist gemäß der WEEE-Richtlinie 2012/19/EU bzw. dem Elektro- und Elektronikgerätegesetz (ElektroG) einer getrennten Erfassung zuzuführen; gewerbliche Altgeräte nimmt der Hersteller bzw. Vertreiber nach den geltenden Bestimmungen zurück.

**WARNUNG**

**Austretendes Kältemittel und Öl – Brandgefahr!**

- ► Rohrleitungen des Kältemittelkreislaufs und den Verdichter nicht beschädigen.
- ► Gerät beschädigungsfrei abtransportieren.
- ► Rückgewinnung des Kältemittels nur durch Fachpersonal.

## 17. Konformitätskennzeichnung

Das Gerät trägt die CE-Kennzeichnung und erfüllt die Anforderungen der in Abschnitt 4 genannten Rechtsvorschriften. Das Typenschild mit Modellbezeichnung (KS-230BB), Seriennummer, elektrischen Kenndaten (230 V, 50 Hz, 1,3 A, max. 180 W) und Kältemittelangaben (R600a, 53 g) befindet sich auf der Geräterückseite.

*Enthält das Gerät Vakuumisolierpaneele, ist es nach VO (EU) 2019/2024 Anhang II Nr. 2 Buchstabe d mit den Buchstaben „VIP“ gekennzeichnet.*

## 18. Informationen gemäß Verordnung (EU) 2019/2024

Die folgenden Angaben sind nach Anhang II Nummer 3 der Verordnung (EU) 2019/2024 in der dort vorgegebenen Reihenfolge anzugeben. Sie sind auch auf der Website des Lieferanten (www.aundsgastro.de) abrufbar.

### 18.1 Empfohlene Temperatureinstellung

Das Gerät hat ein Kühlfach. Für eine optimale Aufbewahrung der Getränke wird eine Temperatureinstellung von 5 °C empfohlen (Einstellung siehe Abschnitt 10.3).

### 18.2 Einfluss der Temperatureinstellung auf Lebensmittelabfälle

Das Gerät ist ausschließlich für Getränke in geschlossenen, haltbaren Gebinden bestimmt. Eine wärmere Einstellung als empfohlen führt daher nicht zum Verderb und nicht zu Lebensmittelabfällen, sondern nur zu einer höheren Ausgabetemperatur der Getränke. Eine kältere Einstellung als nötig verursacht ebenfalls keine Lebensmittelabfälle, erhöht aber den Energieverbrauch; bei Einstellungen nahe 0 °C können empfindliche Getränke gefrieren und die Gebinde beschädigt werden.

### 18.3 Umgebungsbedingungen

Dieses Gerät ist für den Betrieb bei einer Umgebungstemperatur von höchstens 40 °C und einer Feuchtigkeit von 75 % bestimmt.

### 18.4 Installation, Wartung und Reinigung

Anleitungen für die ordnungsgemäße Installation sowie für Wartung und Reinigung durch den Endnutzer enthalten die Abschnitte 8 (Aufstellung und Installation), 12 (Reinigung und Wartung) und 13 (Abtauen).

### 18.5 Reinigung der Verflüssigerspirale

Wird die Verflüssigerspirale nicht dreimal pro Jahr gereinigt, führt dies zu einer erheblichen Verringerung der Effizienz des Gerätes.

### 18.6 Zugang zu fachgerechter Reparatur

Fachgerechte Reparaturen erfolgen über den Kundendienst des Herstellers: A & S Gastro GmbH & Co. KG, Möhnestr. 139a, D-59755 Arnsberg, Telefon 02932 929 0189, E-Mail info@aundsgastro.de, www.aundsgastro.de (weitere Kontaktdaten siehe Abschnitt 19). Fachlich kompetente Reparateure können sich auf der Website des Herstellers registrieren lassen und erhalten danach Zugang zu den gerätespezifischen Reparatur- und Wartungsinformationen.

### 18.7 Bestellung von Ersatzteilen

Ersatzteile können direkt beim Hersteller bestellt werden: A & S Gastro GmbH & Co. KG, Telefon +49 (0) 2932 939 0189, E-Mail info@aundsgastro.de, www.aundsgastro.de. Bitte Modellkennung (KS-230BB), Seriennummer (Typenschild) und Positionsnummer aus Abschnitt 2 angeben. Ersatzteile werden innerhalb von 15 Arbeitstagen nach Eingang der Bestellung geliefert.

- Für Endnutzer und fachlich kompetente Reparateure: Türgriffe und Türscharniere; Drehschalter, Regler und Druckknöpfe; Türdichtungen; Einlegeböden, Körbe und Gestelle für die Lagerung.
- Für fachlich kompetente Reparateure (ggf. nur nach Registrierung): Thermostate; Anlaufrelais; No-Frost-Heizwiderstände; Temperatursensoren; Software und Firmware einschließlich Reset-Software; Leiterplatten; Lichtquellen.

### 18.8 Mindestzeitraum der Ersatzteilverfügbarkeit

Die für die Reparatur erforderlichen Ersatzteile stehen mindestens 8 Jahre nach dem Inverkehrbringen des letzten Exemplars des Modells KS-230BB zur Verfügung.

### 18.9 Mindestdauer der Garantie

Die Mindestdauer der vom Lieferanten für dieses Gerät angebotenen Garantie beträgt 12 Monate. Gesetzliche Gewährleistungsrechte bleiben unberührt.

### 18.10 Informationen in der Produktdatenbank (EPREL)

Die gemäß der Delegierten Verordnung (EU) 2019/2018 in der Produktdatenbank gespeicherten Informationen über dieses Modell sind direkt über folgenden Weblink abrufbar: https://eprel.ec.europa.eu/qr/1526675 (auch über den QR-Code auf dem Energielabel). Alternativ kann unter https://eprel.ec.europa.eu nach der Modellkennung gesucht werden. Die Modellkennung (KS-230BB) befindet sich auf dem Typenschild auf der Geräterückseite.

## 19. Kundendienst

| | |
|---|---|
| **Hersteller / Inverkehrbringer** | A & S Gastro GmbH & Co. KG |
| **Anschrift** | Möhnestr. 139a, D-59755 Arnsberg, Deutschland |
| **Ansprechpartner Kundenbetreuung** | Alexander Groß |
| **Kundendienst-Hotline** | 02932 929 0189 |
| **Telefon / Mobil** | +49 (0) 2932 939 0189 / 0171 316 0131 |
| **E-Mail / Website** | info@aundsgastro.de / www.aundsgastro.de |

Für eine schnelle Bearbeitung bitte Modellbezeichnung, Seriennummer (Typenschild) und Kaufdatum bereithalten.

## 20. Anhang

- Kopie des Energielabels (Delegierte VO (EU) 2019/2018) – Klasse D, 517 kWh/annum
- Produktdatenblatt (Delegierte VO (EU) 2019/2018, Anhang V) – EPREL-Nr. 1526675

- EU-Konformitätserklärung (abrufbar unter www.aundsgastro.de)

## 20.1 Energielabel

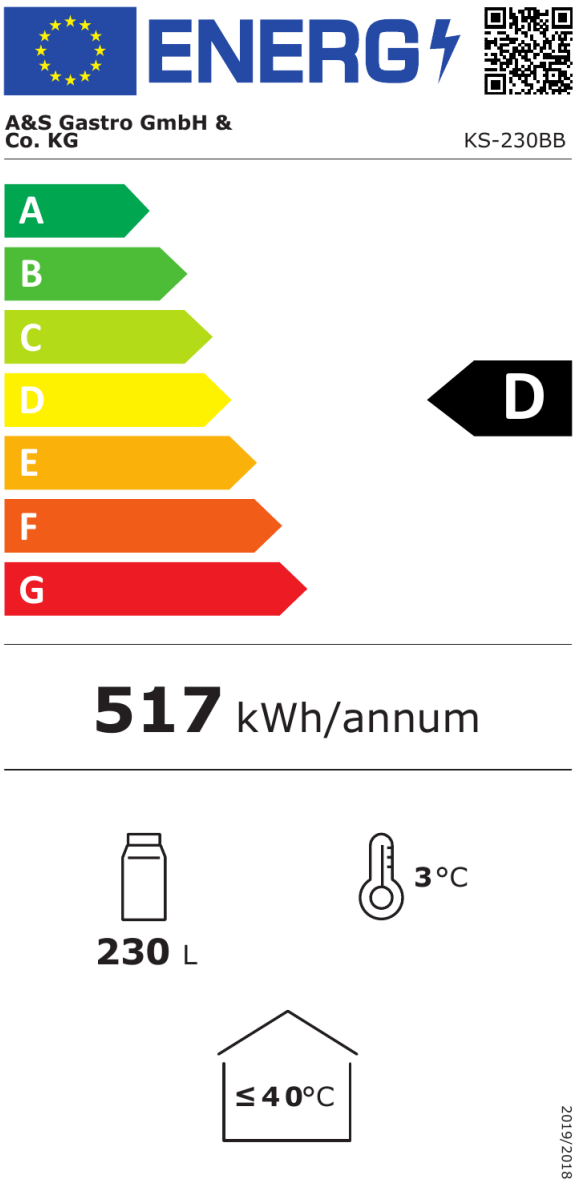

## 20.2 Produktdatenblatt

# Produktdatenblatt

DELEGIERTE VERORDNUNG (EU) 2019/2018 DER KOMMISSION zur Energieverbrauchskennzeichnung von Kühlgeräten mit Direktverkaufsfunktion

**Name oder Handelsmarke des Lieferanten:** A&S Gastro GmbH & Co. KG

**Anschrift des Lieferanten:** A&S Gastro GmbH & Co. KG, Möhnestraße 139a, 59755 Arnsberg, DE

**Modellkennung:** KS-230BB

| **Verwendung:** | Präsentation und Verkauf |
|---|---|

**Art des Kühlgeräts mit Direktverkaufsfunktion:**

Getränkekühler

| Code der Kühlmöbelfamilie gemäß den harmonisierten Normen oder anderen zuverlässigen, genauen und reproduzierbaren Verfahren im Einklang mit Anhang IV | BCVTn |
|---|---|

**Produktspezifische Parameter**

**1. Getränkekühler:**

| Bruttorauminhalt (dm³ oder l) | Umgebungsbedingungen, für die das Gerät geeignet ist (gemäß Tabelle 6) | |
|---|---|---|
| | Höchste Temperatur (°C) | Relative Feuchtigkeit (%) |
| 230 | 40 | 75 |

**Allgemeine Produktparameter:**

| Parameter | Wert | Parameter | Wert |
|---|---|---|---|
| Jährlicher Energieverbrauch (in kWh/a) | 517,21 | Empfohlene Temperatur(en) für eine optimierte Lebensmittellagerung (in °C) (Diese Einstellungen dürfen nicht im Widerspruch zu den Temperaturbedingungen gemäß Anhang IV Tabellen 4, 5 bzw. 6 stehen.) | 5 |
| EEI | 37,2 | Energieeffizienzklasse | D |

**Lichtquellenparameter:**

| Art der Lichtquelle | - |
|---|---|
| Energieeffizienzklasse | - |

**Mindestlaufzeit der vom Lieferanten angebotenen Garantie:** 12 Monate

**Weitere Angaben:**

Weblink zur Website des Lieferanten, auf der die Informationen gemäß Anhang II Nummer 3 der Verordnung (EU) 2019/2024 der Kommission zu finden sind:

www.aundsgastro.de

| | |
|---|---|
| **EPREL-Eintragungsnummer** 1526675<br><br>Das Modell wurde auf dem Unionsmarkt in Verkehr gebracht , und zwar ab dem 01/06/2023. | https://eprel.ec.europa.eu/qr/1526675 |

**Ergänzende Informationen**

**GTIN-Kennung:** 4061794547054

**Lieferant:** A & S Gastro GmbH & Co. KG (Importeur) **Website:** www.aundsgastro.de

**Kundenbetreuung:**

**Name:** A&S Gastro GmbH & Co. KG **Website:** www.aundsgastro.de

**E-Mail-Adresse:** info@aundsgastro.de **Telefonnummer:** 02932/ 939 0189

**Anschrift:**
Möhnestraße 139a
59755 Arnsberg
Deutschland