BEDIENUNGSANLEITUNG

Gewerblicher Getränkekühlschrank

Modellbezeichnung: KS-290 (A&S POLARNY)

Art des Kühlgeräts mit Direktverkaufsfunktion: Getränkekühler

Hersteller/Inverkehrbringer: A & S Gastro GmbH & Co. KG, Möhnestr. 139a, D-59755 Arnsberg

Seriennummer: [siehe Typenschild am Gerät]

Dokumentversion: RC 1.6 / 31.10.2026 (Dok.-Nr. DB-KS290-001)

Original-Bedienungsanleitung – vor Inbetriebnahme sorgfältig lesen und aufbewahren.

Erstellt in Übereinstimmung mit:

Delegierte Verordnung (EU) 2019/2018 (Energieverbrauchskennzeichnung von Kühlgeräten mit Direktverkaufsfunktion)

Verordnung (EU) 2019/2024 (Ökodesign-Anforderungen an Kühlgeräte mit Direktverkaufsfunktion)

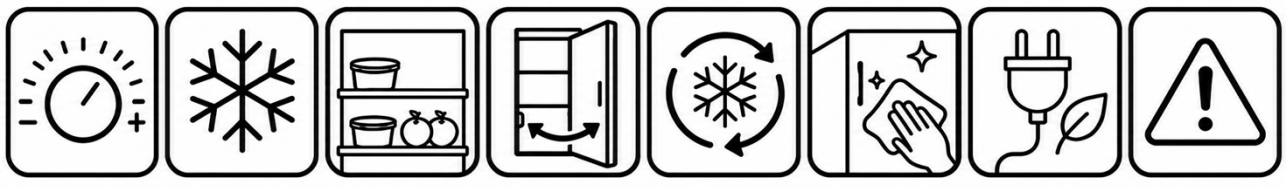

Inhaltsverzeichnis

1. Allgemeine Hinweise ... 4
2. Geräteübersicht und Bauteile ... 4
3. Sicherheitshinweise ... 6
3.1 Bestimmungsgemäße Verwendung ... 6
3.2 Allgemeine Gefahren und Umgang mit dem Netzanschluss ... 7
3.3 Brandgefahr ... 7
3.4 Kipp- und Absturzgefahr ... 7
3.5 Glasflächen ... 7
3.6 Verletzungs- und Beschädigungsgefahr ... 7
3.7 Quetschgefahr ... 8
3.8 Qualifikation des Fachpersonals ... 8
3.9 Symbole auf dem Gerät und in dieser Anleitung ... 8
4. Rechtliche Grundlagen und Konformität ... 8
5. Technische Daten ... 9
6. Energieverbrauchskennzeichnung (Energielabel) ... 10
7. Lieferumfang und Transport ... 10
7.1 Verpackung entsorgen ... 10
8. Aufstellung und Installation ... 11
8.1 Anforderungen an den Aufstellort ... 11
8.2 Gerät aufstellen und ausrichten ... 11
8.3 Gerät an die Stromversorgung anschließen ... 11
9. Inbetriebnahme ... 12
10. Bedienung ... 12
10.1 Bedienelemente ... 12
10.2 Innenbeleuchtung ... 12
10.3 Temperatur einstellen ... 13
10.4 Befüllen und Anordnung der Roste ... 13
10.5 Türen und Dichtungen ... 13
10.6 Ver- und Entriegeln der Türen ... 13
11. Hinweise zum energieeffizienten Betrieb ... 13
12. Reinigung und Wartung ... 14
12.1 Vorbereiten ... 14
12.2 Gehäuse, Glas und Innenraum reinigen ... 14
12.3 Verflüssiger reinigen ... 14
12.4 Nach dem Reinigen ... 14
12.5 Wartung ... 14
13. Abtauen ... 14
14. Störungen und Fehlerbehebung ... 15

15. Kältemittel – Sicherheits- und Umwelthinweise 15
16. Außerbetriebnahme und Entsorgung 16
16.1 Gerät für die Entsorgung vorbereiten 16
16.2 Gerät umweltfreundlich entsorgen 16
17. Konformitätskennzeichnung 16
18. Informationen gemäß Verordnung (EU) 2019/2024 16
18.1 Empfohlene Temperatureinstellung 16
18.2 Einfluss der Temperatureinstellung auf Lebensmittelabfälle 16
18.3 Umgebungsbedingungen 16
18.4 Installation, Wartung und Reinigung 17
18.5 Reinigung der Verflüssigerspirale 17
18.6 Zugang zu fachgerechter Reparatur 17
18.7 Bestellung von Ersatzteilen 17
18.8 Mindestzeitraum der Ersatzteilverfügbarkeit 17
18.9 Mindestdauer der Garantie 17
18.10 Informationen in der Produktdatenbank (EPREL) 17
19. Kundendienst 17
20. Anhang 18
20.1 Energielabel 18
20.2 Produktdatenblatt 19

1. Allgemeine Hinweise

Diese Bedienungsanleitung richtet sich an Installateure, Betreiber und Bedienpersonal des gewerblichen Getränkekühlschranks Modell KS-290 (Marke A&S POLARNY, Produktfamilie KS), Hersteller/Inverkehrbringer A & S Gastro GmbH & Co. KG.

Sie enthält alle Informationen, die für eine sichere Aufstellung, Inbetriebnahme, Bedienung, Wartung und Entsorgung des Geräts erforderlich sind, sowie die produktbezogenen Pflichtangaben gemäß der Delegierten Verordnung (EU) 2019/2018 zur Energieverbrauchskennzeichnung und der Verordnung (EU) 2019/2024 zu den Ökodesign-Anforderungen an Kühlgeräte mit Direktverkaufsfunktion.

Diese Anleitung ist Bestandteil des Produkts. Sie ist über die gesamte Nutzungsdauer des Geräts aufzubewahren und bei Weitergabe des Geräts an Dritte mitzugeben. Die Angaben dieser Anleitung sowie die Informationen nach Anhang II Nummer 3 der VO (EU) 2019/2024 sind außerdem auf der Website des Lieferanten (www.aundsgastro.de) und in der EU-Produktdatenbank EPREL (Eintragungsnummer 1131715) abrufbar.

Die technischen Angaben in dieser Anleitung basieren auf dem Produktdatenblatt DB-KS290-001 (RC 1.6 / 31.10.2026) und dem EPREL-Eintrag Nr. 1131715.

Die energiebezogenen Angaben beruhen auf dem Prüfbericht Nr. ErP CD29DM-XXXXXE_001 (EN ISO 23953-2:2015 / Del. VO (EU) 2019/2018).

Die kursiv markierte Textstelle [siehe Typenschild am Gerät] ist bei Auslieferung durch die individuelle Seriennummer des jeweiligen Geräts zu ergänzen.

2. Geräteübersicht und Bauteile

Die folgende Abbildung zeigt die wesentlichen Bauteile des Geräts KS-290.

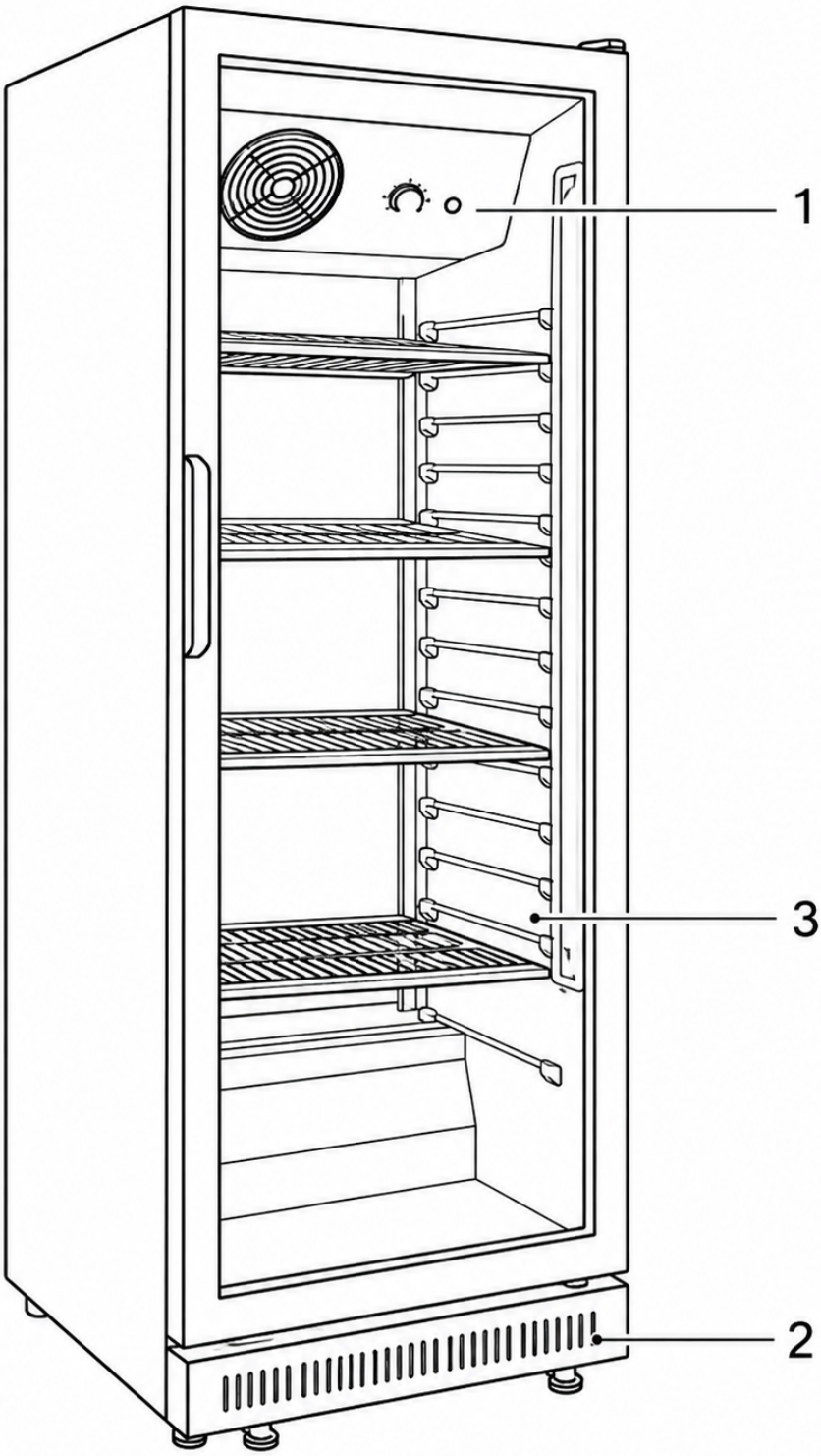

1 - Bedienelement mit Ein/Aus-Schalter

2 - Lüftungsöffnungen

3 - Gerätetüren bzw. Schubladenelemente (je nach Modell)

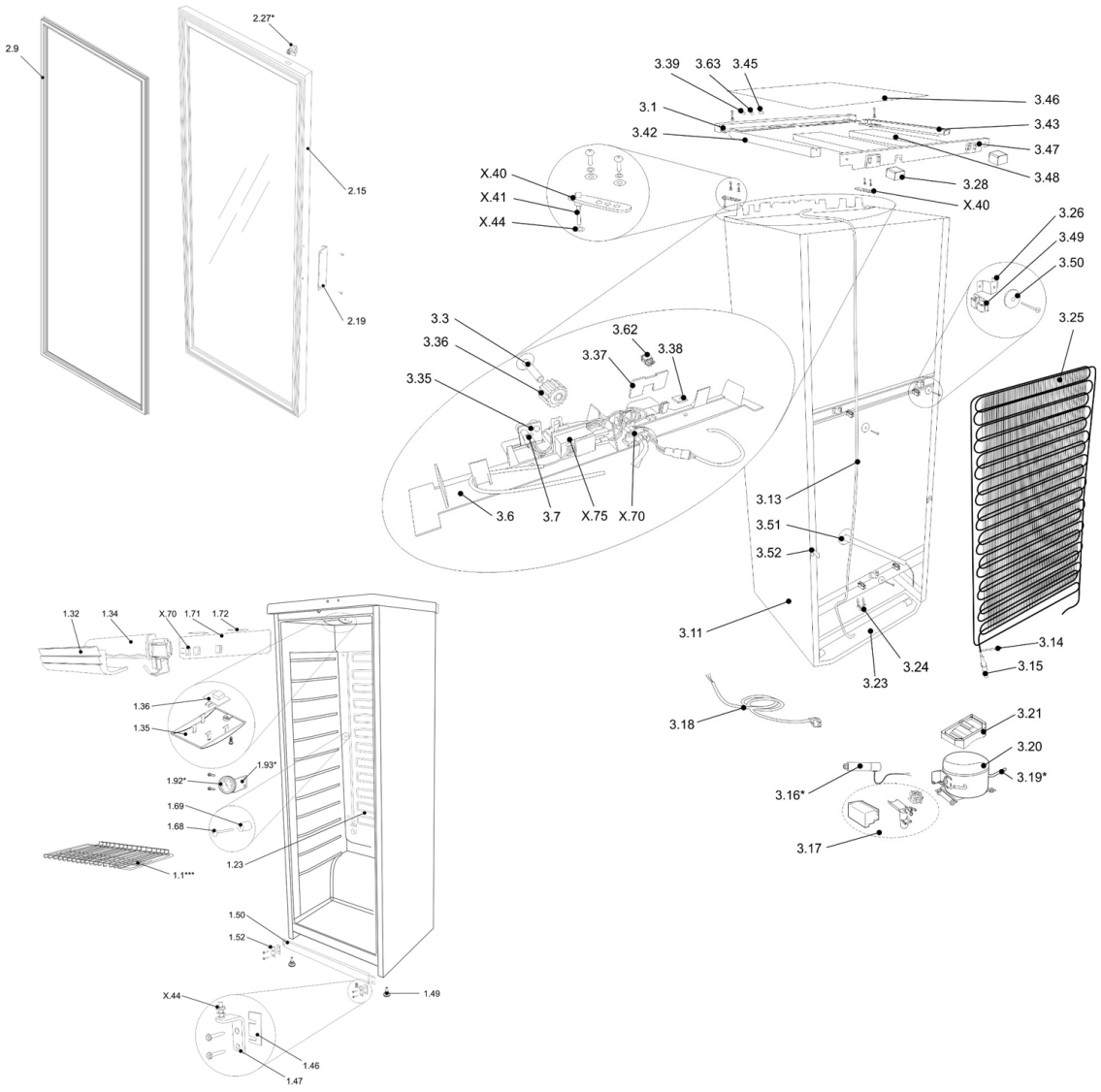

Positionslegende:

3. Sicherheitshinweise

Diese Anleitung ist sorgfältig aufzubewahren, damit sie jederzeit griffbereit ist. Vor der ersten Benutzung ist die Anleitung vollständig zu lesen; alle enthaltenen Anweisungen, Sicherheits- und Warnhinweise sind zu befolgen, damit das Gerät sicher installiert und betrieben werden kann.

3.1 Bestimmungsgemäße Verwendung

Das Gerät ist ein Getränkekühler im Sinne der VO (EU) 2019/2024 und ausschließlich zum gewerblichen Kühlen, Präsentieren und Verkaufen von Getränken in geschlossenen Gebinden (Flaschen, Dosen) bestimmt. Es darf nur in geschlossenen Räumen betrieben werden.

Nicht bestimmungsgemäß und daher unzulässig sind insbesondere:

- das Lagern oder Kühlen leicht verderblicher Lebensmittel, offener Speisen oder von Medikamenten,
- das Herunterkühlen heißer Speisen oder Getränke,
- der Betrieb im Freien oder außerhalb der zulässigen Umgebungsbedingungen (höchstens 32 °C bei 65 % relativer Luftfeuchte, siehe Abschnitt 5).

Kinder ab 8 Jahren sowie Personen mit eingeschränkten körperlichen, sensorischen oder geistigen Fähigkeiten oder mit mangelnder Erfahrung und mangelndem Wissen dürfen das Gerät nur benutzen, wenn sie beaufsichtigt werden oder in den sicheren Gebrauch eingewiesen wurden und die daraus resultierenden Gefahren verstehen. Kinder dürfen nicht mit dem Gerät spielen.

3.2 Allgemeine Gefahren und Umgang mit dem Netzanschluss

- Gerät nur von eingewiesenem Fachpersonal aufstellen und elektrisch anschließen lassen.
- Die Steckdose muss frei zugänglich sein, damit das Gerät im Notfall rasch vom Netz getrennt werden kann.
- Beim Trennen vom Netz stets am Stecker, nie am Kabel ziehen; den Netzstecker nie mit nassen Händen berühren.
- Im Fehlerfall sofort den Netzstecker ziehen oder die zugehörige Sicherung ausschalten.
- Netzanschlussleitung nicht beschädigen; das Gerät niemals mit beschädigter Netzanschlussleitung betreiben.
- Keine Verlängerungskabel, Mehrfachsteckdosen oder Verteilerleisten verwenden.
- Lüftungsöffnungen und -gitter nicht verschließen oder verdecken.
- Nach einer Netztrennung oder einem Stromausfall mindestens 5 Minuten warten, bevor das Gerät wieder eingeschaltet wird.
- Reparaturen und Eingriffe am Gerät ausschließlich durch den Kundendienst oder dafür ausgebildetes Fachpersonal durchführen lassen.
- Keine Gegenstände auf dem Gerät abstellen; insbesondere keine mit Flüssigkeit gefüllten Behälter.

3.3 Brandgefahr

Das im Gerät enthaltene Kältemittel R600a (Isobutan, Angabe auf dem Typenschild) ist umweltfreundlich, aber brennbar. Austretendes Kältemittel kann sich entzünden.

- Kältekreislauf nicht beschädigen.
- Im Geräteinnenraum keine elektrischen Geräte betreiben, die nicht der vom Hersteller empfohlenen Bauart entsprechen.
- Sollte Kältemittel austreten: offene Flammen und Zündquellen entfernen, Raum gut lüften, Gerät vom Netz trennen und den Kundendienst benachrichtigen.
- Kein Benzin oder andere brennbare Gase und Flüssigkeiten in der Nähe des Geräts lagern oder verwenden; keine Sprühdosen mit brennbarem Treibgas im Gerät lagern.
- Alkoholische Getränke nur dicht verschlossen lagern.

3.4 Kipp- und Absturzgefahr

- Gerät nur auf ebenem, tragfähigem Untergrund betreiben; Stellfüße so einstellen, dass das Gerät kippsicher steht.
- Türen, Roste und Sockel nicht als Trittstufe oder zum Abstützen verwenden; Personen und Tiere dürfen nicht auf das Gerät oder in das Gerät steigen.

3.5 Glasflächen

- Keinen Druck auf die Glasscheiben ausüben; Türen ausschließlich am Griff öffnen und schließen.
- Beschädigte Glasscheiben nicht weiterverwenden – Schnittgefahr. Austausch nur durch den Kundendienst.

3.6 Verletzungs- und Beschädigungsgefahr

- Zum Beschleunigen des Abtauvorgangs keine mechanischen Hilfsmittel oder Wärmequellen verwenden.
- Unter Abdeckungen befinden sich stromführende Teile; es besteht Gefahr eines elektrischen Schlags.
- Die Innenbeleuchtung (LED) darf nur vom Kundendienst oder von dafür ausgebildetem Fachpersonal ausgewechselt oder repariert werden.

- Das Gerät darf nur mit Originalzubehör des Herstellers oder mit vom Hersteller freigegebenem Zubehör betrieben werden.

3.7 Quetschgefahr

- Beim Öffnen und Schließen der Tür nicht in den Bereich des Türscharniers greifen – Finger können eingeklemmt werden.

3.8 Qualifikation des Fachpersonals

Als Fachpersonal gelten Personen, die aufgrund ihrer fachlichen Ausbildung, ihrer Kenntnisse und Erfahrungen sowie ihrer Vertrautheit mit den einschlägigen Normen in der Lage sind, die ihnen übertragenen Arbeiten zu beurteilen, sicher auszuführen und mögliche Gefahren zu erkennen.

3.9 Symbole auf dem Gerät und in dieser Anleitung

Signalwort	Bedeutung
WARNUNG	Gefährdung, die zu schweren Verletzungen oder zum Tod führen kann.
VORSICHT	Gefährdung, die zu leichten oder mittleren Verletzungen führen kann.
ACHTUNG	Mögliche Sachschäden am Gerät oder in der Umgebung.
HINWEIS	Nützliche Information für den sicheren und effizienten Betrieb.

Warnsymbol „Brandgefahr / feuergefährliche Stoffe“ am Verdichter bzw. auf dem Typenschild: kennzeichnet ein brennbares Kältemittel. Der Aufkleber darf nicht entfernt werden. Weitere Symbole auf dem Typenschild (u. a. CE-Kennzeichnung, Symbol der durchgestrichenen Mülltonne) sind zu beachten.

4. Rechtliche Grundlagen und Konformität

Gemäß der EU-Konformitätserklärung des Herstellers (A & S Gastro GmbH & Co. KG, Möhnestr. 139a, D-59755 Arnsberg) stimmt das Modell KS-290 mit den Vorschriften folgender europäischer Richtlinien und Verordnungen überein:

- Verordnung (EU) 2019/2024 – Ökodesign-Anforderungen an Kühlgeräte mit Direktverkaufsfunktion
- Delegierte Verordnung (EU) 2019/2018 – Energieverbrauchskennzeichnung von Kühlgeräten mit Direktverkaufsfunktion
- Verordnung (EU) 2017/1369 – Rahmen für die Energieverbrauchskennzeichnung
- Verordnung (EU) 2019/2020 – Ökodesign-Anforderungen an Lichtquellen und separate Betriebsgeräte
- Richtlinie 2006/42/EG – Maschinenrichtlinie
- Richtlinie 2014/30/EU – Elektromagnetische Verträglichkeit (EMV)
- Richtlinie 2009/125/EG – Ökodesign-Rahmenrichtlinie
- Richtlinie 2011/65/EU – Beschränkung gefährlicher Stoffe (RoHS)

Die Angaben zu Energieverbrauch, Rauminhalt und Umgebungsbedingungen wurden nach den Mess- und Berechnungsverfahren gemäß Anhang IV der Delegierten Verordnung (EU) 2019/2018 bzw. Anhang III der Verordnung (EU) 2019/2024 ermittelt und in der EU-Produktdatenbank EPREL unter der Nummer 1131715 registriert.

Prüfgrundlage: Prüfbericht Nr. ErP CD29DM-XXXXXE_001 (EN ISO 23953-2:2015 / Del. VO (EU) 2019/2018).

Der vollständige Text der EU-Konformitätserklärung ist unter www.aundsgastro.de verfügbar.

5. Technische Daten

Die folgenden Angaben entsprechen dem Produktdatenblatt gemäß Anhang V der Delegierten VO (EU) 2019/2018 (EPREL-Nr. 1131715) sowie dem Typenschild.

Modellbezeichnung / Modellkennung	A&S POLARNY KS-290
Name oder Handelsmarke des Lieferanten	A & S Gastro GmbH & Co. KG
Art des Kühlgeräts mit Direktverkaufsfunktion	Getränkekühler
Verwendung	Präsentation und Verkauf
Code der Kühlmöbelfamilie	VC4
Gerätetyp	Getränkekühlschrank, vertikal, 1 Flügeltür
Bruttorauminhalt	290 Liter
Umgebungsbedingungen, für die das Gerät geeignet ist	höchste Temperatur 32 °C, relative Luftfeuchte 65 %
Höchste durchschnittliche Fachtemperatur (Kühlfächer)	5 °C
Temperaturbereich	-2 °C bis +14 °C
Empfohlene Temperatureinstellung	5 °C
Energieeffizienzklasse (VO 2019/2018)	E
Energieeffizienzindex (EEI)	64,50
Jährlicher Energieverbrauch	902 kWh/Jahr
Lichtquelle / Energieeffizienzklasse der Lichtquelle	LED / D
Abtauart	automatisch
Temperaturregler	elektromechanischer Thermostat (Drehregler, Stufen 0–5)
Kühlsystem	Umluftkühlung
Kältemittel	R600a (Isobutan), Sicherheitsgruppe A3
Treibhauspotenzial (GWP)	3
Kältemittelfüllmenge	54 g
Schutzklasse	I
Anschlusswerte	230 V / 50 Hz / max. 200 W (1,5 A)
Außenabmessungen (B × T × H)	600 × 600 × 1450 mm
Gewicht	55 kg
Material	Stahl, Kunststoff, Glas
Ausstattung	1 Flügeltür mit Glas, LED-Innenbeleuchtung, Roste: 5
Max. Belastung je Rost	40 kg
Mindestlaufzeit der Garantie	12 Monate
EPREL-Eintragungsnummer	1131715 (eprel.ec.europa.eu/qr/1131715)
Inverkehrbringung ab	10.02.2022

Weblink des Lieferanten	www.aundsgastro.de

6. Energieverbrauchskennzeichnung (Energielabel)

Gemäß Artikel 3 der Delegierten Verordnung (EU) 2019/2018 wird jedes Gerät mit einem gedruckten Energielabel geliefert. Der Händler bringt das Label in der Verkaufsstelle deutlich sichtbar außen an der Vorder- oder Oberseite des Geräts an (Artikel 4). Die Parameter des Produktdatenblatts sind in der Produktdatenbank EPREL hinterlegt und über den QR-Code auf dem Label abrufbar; auf ausdrückliche Anfrage des Händlers stellt der Lieferant das Produktdatenblatt in gedruckter Form bereit.

Das Energielabel für Getränkekühler enthält u. a.:

- QR-Code (Link zum EPREL-Eintrag),
- Name oder Handelsmarke des Lieferanten und Modellkennung,
- Skala der Energieeffizienzklassen von A bis G und die Energieeffizienzklasse des Geräts,
- jährlichen Energieverbrauch in kWh/Jahr,
- Summe der Bruttorauminhalte aller Fächer mit Kühlbetriebstemperaturen in Litern,
- höchste durchschnittliche Fachtemperatur der Kühlfächer in °C,
- höchste Umgebungstemperatur in °C, für die das Gerät geeignet ist,
- die Nummer der Verordnung „2019/2018“.

Für das Modell KS-290 gelten folgende Werte:

Energieeffizienzklasse	E
Jährlicher Energieverbrauch	902 kWh/annum
Bruttorauminhalt (Kühlfächer)	290 L
Höchste durchschnittliche Fachtemperatur	5 °C
Höchste Umgebungstemperatur	32 °C

Energielabel und Produktdatenblatt sind dieser Anleitung als Anhang beigefügt (siehe Abschnitt 20).

7. Lieferumfang und Transport

- Gewerblicher Getränkekühlschrank KS-290
- Bedienungsanleitung
- Energielabel gemäß VO (EU) 2019/2018
- Zubehör: Roste: 5 (525x351)

Das Gerät ist stets aufrecht und erschütterungsfrei zu transportieren; Lagerung auf der Seite oder über Kopf kann die Kühleinheit beschädigen. Nach jedem Transport vor Inbetriebnahme eine Standzeit von mindestens 24 Stunden einhalten, damit sich das Kältemittel im Kreislauf setzen kann.

Lieferung sofort auf Vollständigkeit und Transportschäden prüfen. Schäden dokumentieren und umgehend reklamieren; ein beschädigtes Gerät darf nicht angeschlossen werden.

7.1 Verpackung entsorgen

WARNUNG

Erstickungsgefahr durch Verpackungsmaterial und Folien!

► Kinder und Tiere nicht mit Verpackungsmaterial spielen lassen.

Die Verpackung besteht aus wiederverwertbaren Materialien (Pappe, Polystyrol, Polyethylen-Folien, Umreifungsbänder, ggf. Holz). Das Verpackungsmaterial ist einer offiziellen Sammelstelle zuzuführen.

8. Aufstellung und Installation

8.1 Anforderungen an den Aufstellort

- Trockener, geschlossener Innenraum mit ebenem, tragfähigem Untergrund; das Gerät muss waagerecht und kippsicher stehen.
- Schutz vor direkter Sonneneinstrahlung und sonstigen Wärmequellen sowie vor Wasser und Spritzwasser.
- Nicht explosionsgefährdete Umgebung; keine entzündlichen Flüssigkeiten oder Gase in der Nähe lagern.
- Mindestabstand von 20 cm zu Wänden und anderen Objekten einhalten, damit die Luft am Verflüssiger frei zirkulieren kann.

Dieses Gerät ist für den Betrieb bei einer Umgebungstemperatur von höchstens 32 °C und einer Feuchtigkeit von 65 % bestimmt. Höhere Temperaturen oder Luftfeuchte führen zu erhöhtem Energieverbrauch, verminderter Kühlleistung und Kondensat an Glas und Gehäuse.

- Zugluft (z. B. durch Türen oder Klimaanlagen) am Aufstellort vermeiden.

8.2 Gerät aufstellen und ausrichten

VORSICHT

Verletzungs- und Beschädigungsgefahr!

► Gerät zu zweit aufstellen.

► Glastür vor dem Anschlagen an Wand oder Gegenständen schützen.

ACHTUNG

Unzureichende Ausrichtung kann zu Verformung des Gehäuses führen; die Tür schließt dann nicht mehr richtig.

► Gerät horizontal und vertikal ausrichten; Bodenunebenheiten mit den Stellfüßen ausgleichen.

Nach dem Aufstellen Schutzfolien abziehen und das Gerät reinigen (siehe Abschnitt 12).

8.3 Gerät an die Stromversorgung anschließen

WARNUNG

Stromschlaggefahr durch ein beim Transport beschädigtes Gerät oder eine beschädigte Netzanschlussleitung!

► Gerät und Netzanschlussleitung vor dem Anschließen auf Beschädigungen prüfen.

► Beschädigtes Gerät nicht in Betrieb nehmen; Kundenservice kontaktieren (siehe Abschnitt 19).

- Netzspannung und Frequenz müssen den Angaben auf dem Typenschild entsprechen (230 V, 50 Hz).
- Die Steckdose ist vorschriftsmäßig geerdet (Schutzkontakt) und abgesichert; der Auslösestrom der Sicherung liegt zwischen 10 A und 16 A.
- Die Steckdose ist leicht zugänglich und liegt nicht hinter dem Gerät.
- Ausschließlich die mitgelieferte Netzanschlussleitung verwenden; keine Verlängerungskabel oder Mehrfachsteckdosen.
- Gerät nicht an Inselwechselrichtern (z. B. Solaranlagen, Benzingeneratoren) betreiben.

9. Inbetriebnahme

1. Gerät reinigen (siehe Abschnitt 12) und Standzeit gemäß Abschnitt 7 einhalten.
2. Netzstecker einstecken.
3. Temperatur einstellen (siehe Abschnitt 10.3).
4. Tür schließen und das Gerät vor dem Befüllen mindestens 2 Stunde(n) kühlen lassen.

10. Bedienung

> **HINWEIS**
> Wenn das Gerät vom Netz getrennt wurde oder ein Stromausfall aufgetreten ist, mindestens 5 Minuten bis zum Wiedereinschalten warten.
> Lüftungsgitter freihalten – sonst ist keine ausreichende Kühlung möglich.

10.1 Bedienelemente

Die Bedienelemente befinden sich im Innenraum hinter der Tür.

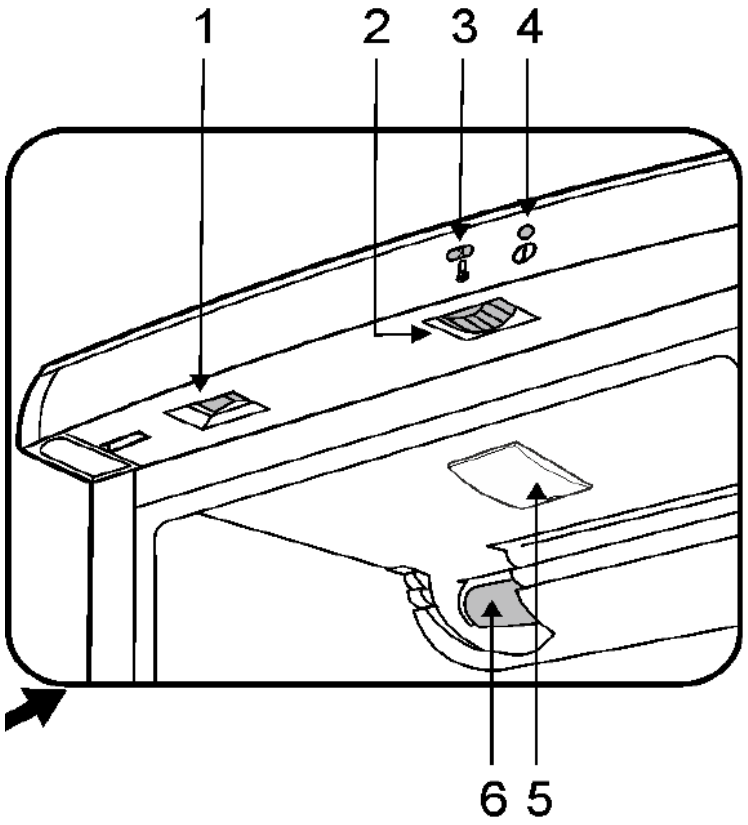

Die Bedienelemente befinden sich im Innenraum hinter der Tür: Temperaturregler (Drehregler, Stufen 0–5) mit Anzeige der Reglerstellung, grüne Betriebsanzeige (leuchtet, wenn das Gerät am Netz ist) und Schalter für die LED-Innenbeleuchtung (I = ein, O = aus).

10.2 Innenbeleuchtung

Die Innenbeleuchtung (LED) wird mit dem Lichtschalter ein- (I) bzw. ausgeschaltet (O). Zum Energiesparen die Beleuchtung außerhalb der Verkaufszeiten ausschalten.

10.3 Temperatur einstellen

Empfohlene Temperatureinstellung für eine optimale Lagerung der Getränke: 5 °C (siehe auch Abschnitt 18). Einstellbarer Temperaturbereich: -2 °C bis +14 °C.

1. Temperaturregler drehen: Stufe 1 = höchste Temperatur (geringste Kühlung), Stufe 5 = niedrigste Temperatur (stärkste Kühlung). Drehen im Uhrzeigersinn senkt die Temperatur.
2. In Stellung 0 ist der Kompressor abgeschaltet; das Gerät bleibt jedoch am Stromnetz angeschlossen.
3. Die Ziffern 0–5 entsprechen keinen bestimmten Temperaturen. Nach etwa 1–2 Stunden ist die Betriebstemperatur erreicht; bei niedriger Raumtemperatur ggf. eine höhere Stufe wählen.

Einfluss der Temperatureinstellung: Eine kältere Einstellung als nötig erhöht den Energieverbrauch, ohne die Haltbarkeit der Getränke zu verbessern. Da Getränke in geschlossenen Gebinden haltbar sind, führt eine wärmere Einstellung nicht zu Lebensmittelabfällen, sondern lediglich zu einer höheren Ausgabetemperatur. Nach einer Änderung der Einstellung stellt sich die neue Innentemperatur erst nach einigen Stunden ein; die Temperatur nach 24 Stunden kontrollieren.

10.4 Befüllen und Anordnung der Roste

Für eine energieeffiziente Nutzung:

- Alle mitgelieferten Roste einsetzen und gleichmäßig über die Höhe verteilen; die Rosthöhe an die Gebinde anpassen und die Roste sachgemäß einhängen.
- Jeden Rost mit höchstens 40 kg belasten; Gebinde nicht auf den Geräteboden stellen und nicht auf die Roste werfen.
- Gebinde so einstellen, dass sie den Rostrand nicht überragen; den Abstand zwischen Glastür und Rost sowie zur Rückwand und zu Luftauslässen freihalten (Luftzirkulation).
- Nur Getränke in geschlossenen Gebinden einlagern; keine warmen oder heißen Gebinde einstellen.
- Neu eingelegte, warme Getränke nach hinten, bereits gekühlte nach vorne stellen.
- Türen nur so lange wie nötig öffnen und stets vollständig schließen.

10.5 Türen und Dichtungen

Türdichtungen regelmäßig auf einwandfreien Sitz prüfen; undichte Dichtungen erhöhen den Energieverbrauch erheblich und sind umgehend zu ersetzen (Ersatzteile siehe Abschnitt 18).

10.6 Ver- und Entriegeln der Türen

Das Gerät ist mit einem Türschloss ausgestattet. Mit den im Lieferumfang enthaltenen Schlüsseln (siehe Abschnitt 7) kann die Tür ver- bzw. entriegelt werden.

11. Hinweise zum energieeffizienten Betrieb

- Umgebungsbedingungen einhalten (höchstens 32 °C / 65 %) und die Mindestabstände für die Luftzirkulation nicht unterschreiten.
- Temperatur nicht kälter als nötig einstellen (Empfehlung: 5 °C).
- Innenbeleuchtung außerhalb der Verkaufszeiten ausschalten.
- Türen nur kurz öffnen und stets vollständig schließen; Türdichtungen regelmäßig prüfen.

HINWEIS

Wird die Verflüssigerspirale nicht einmal pro Jahr **gereinigt, führt dies zu einer erheblichen Verringerung der Effizienz des Gerätes.**

► Reinigung des Verflüssigers siehe Abschnitt 12.3.

12. Reinigung und Wartung

12.1 Vorbereiten

WARNUNG

Stromschlaggefahr durch stromführende Teile!

► Gerät ausschalten und Netzstecker ziehen, bevor das Gerät gereinigt wird.

1. Temperaturregler auf die niedrigste Kühlstufe bzw. „aus“ stellen und ggf. die Beleuchtung ausschalten.
2. Netzstecker ziehen.
3. Gerät einschließlich der Roste vollständig leeren; Getränke währenddessen anderweitig kühl lagern.

12.2 Gehäuse, Glas und Innenraum reinigen

ACHTUNG

Unsachgemäße Reinigung kann das Gerät beschädigen.

► Ausschließlich weiche Tücher und milde, pH-neutrale Reinigungsmittel verwenden.

► Keine Scheuermittel, alkalischen oder alkoholhaltigen Reiniger, Stahlwolle oder Dampfreiniger verwenden.

► Gerät nicht mit dem Wasserstrahl reinigen; kein Wasser in elektrische Bauteile gelangen lassen.

1. Innenraum, Außenseite, Glasflächen, Türdichtungen und Roste mit einem angefeuchteten Tuch und milder Reinigungslösung abwischen.
2. Mit klarem Wasser nachwischen und alle Teile mit einem weichen Tuch vollständig trocknen.
3. Typenschild nicht beschädigen oder entfernen – es ist für den Kundendienst wichtig.

12.3 Verflüssiger reinigen

Den Verflüssiger (Kondensator) mindestens einmal pro Jahr mit einer trockenen, weichen Bürste oder einem Staubsauger vorsichtig von Staub befreien; bei staubiger Umgebung häufiger. Kältemittelleitungen dabei nicht beschädigen.

12.4 Nach dem Reinigen

1. Gerät anschließen und einschalten; Temperatur wieder auf den gewünschten Wert stellen.
2. Erst nach ausreichender Abkühlung wieder befüllen.

12.5 Wartung

- Regelmäßige Sichtprüfung von Netzkabel, Stecker, Glas und Türdichtungen.
- Arbeiten am Kältemittelkreislauf ausschließlich durch qualifiziertes Kälte-Fachpersonal.
- Bei längerer Nichtbenutzung: Gerät ausschalten, Netzstecker ziehen, entleeren, reinigen und die Tür leicht geöffnet lassen, um Gerüche zu vermeiden.

13. Abtauen

WARNUNG

Unsachgemäßes Abtauen kann zu Verletzungen und Beschädigungen führen.

► Vor dem Abtauen das Gerät ausschalten und den Netzstecker ziehen.

► Keine mechanischen Hilfsmittel, Heizgeräte, Dampfreiniger, offenen Flammen oder Abtausprays verwenden; Eis nicht mit scharfen Gegenständen entfernen.

Das KS-290 taut automatisch ab. Das an der Rückwand des Kühlraums entstehende Eis schmilzt in den Stillstandszeiten des Kompressors; das Tauwasser fließt über die Tauwasserrinne in die Verdunstungsschale auf dem Kompressor und verdunstet dort. Die Abflussöffnung der Tauwasserrinne regelmäßig mit dem mitgelieferten Reinigungswerkzeug reinigen.

Bei ungewöhnlich starkem Eisansatz Aufstellort (Luftfeuchte), Einstellung und Türöffnungsverhalten prüfen und ggf. den Kundendienst kontaktieren.

14. Störungen und Fehlerbehebung

Prüfen Sie bei einer Störung zunächst, ob ein Bedienungsfehler vorliegt. In diesem Fall können anfallende Kosten auch während der Garantiezeit berechnet werden.

Störung	Mögliche Ursache	Abhilfe
Gerät arbeitet nicht	Netzstecker nicht eingesteckt / Sicherung ausgelöst / Stromausfall	Netzstecker und Sicherung kontrollieren; bei Stromausfall Tür geschlossen halten.
Gerät arbeitet nicht	Temperaturregler in Stellung „aus“ bzw. niedrigste Stufe	Regler auf die gewünschte Stufe stellen (Abschnitt 10.3).
Temperatur nicht ausreichend kalt	Tür nicht richtig geschlossen / zu häufig geöffnet	Tür schließen; Öffnungsdauer verringern.
Temperatur nicht ausreichend kalt	Lüftung behindert / Verflüssiger verstaubt	Lüftungsgitter freimachen; Verflüssiger reinigen (Abschnitt 12.3).
Temperatur nicht ausreichend kalt	Umgebung zu warm oder zu feucht	Umgebungsbedingungen einhalten (höchstens 32 °C / 65 %).
Temperatur nicht ausreichend kalt	Zu viel bzw. warmes Kühlgut, Luftzirkulation behindert	Menge und Anordnung der Gebinde anpassen (Abschnitt 10.4).
Temperatur nicht ausreichend kalt	Starker Eisansatz am Verdampfer	Gerät abtauen (Abschnitt 13).
Laute Betriebsgeräusche	Gerät steht uneben oder berührt andere Gegenstände	Gerät ausrichten; Abstand zu Wänden und Gegenständen herstellen.
Kondensat außen an Glas/Gehäuse	Hohe Luftfeuchte am Aufstellort	Normal bei feuchter Umgebung; mit trockenem Tuch abwischen; Umgebungsbedingungen prüfen.

HINWEIS

Tritt Kältemittel aus oder lässt sich eine Störung nicht beheben: Gerät vom Netz trennen und den Kundendienst kontaktieren (siehe Abschnitt 19). Eigenmächtige Eingriffe gefährden die Sicherheit und können die Garantie erlöschen lassen.

15. Kältemittel – Sicherheits- und Umwelthinweise

Das Gerät enthält das Kältemittel R600a (Isobutan) in einer Füllmenge von 54 g mit einem Treibhauspotenzial (GWP) von 3. Die Angaben sind auf dem Typenschild vermerkt.

- R600a ist brennbar (Sicherheitsgruppe A3): Zündquellen im Aufstellbereich vermeiden.
- Arbeiten am Kältemittelkreislauf (Wartung, Instandsetzung, Entsorgung) nur durch qualifiziertes Kälte-Fachpersonal.

- Kältemittel nicht in die Umwelt freisetzen.

16. Außerbetriebnahme und Entsorgung

16.1 Gerät für die Entsorgung vorbereiten

- Gerät ausschalten und vom Stromnetz trennen, vollständig entleeren.
- Sofern sich die Lichtquelle (LED) zerstörungsfrei ausbauen lässt, diese vor der Entsorgung entfernen und getrennt entsorgen.

16.2 Gerät umweltfreundlich entsorgen

Altgeräte dürfen nicht über den Hausmüll entsorgt werden (Symbol der durchgestrichenen Mülltonne). Das Gerät ist gemäß der WEEE-Richtlinie 2012/19/EU bzw. dem Elektro- und Elektronikgerätegesetz (ElektroG) einer getrennten Erfassung zuzuführen; gewerbliche Altgeräte nimmt der Hersteller bzw. Vertreiber nach den geltenden Bestimmungen zurück.

WARNUNG

Austretendes Kältemittel und Öl – Brandgefahr!

► Rohrleitungen des Kältemittelkreislaufs und den Verdichter nicht beschädigen.
► Gerät beschädigungsfrei abtransportieren.
► Rückgewinnung des Kältemittels nur durch Fachpersonal.

17. Konformitätskennzeichnung

Das Gerät trägt die CE-Kennzeichnung und erfüllt die Anforderungen der in Abschnitt 4 genannten Rechtsvorschriften. Das Typenschild mit Modellbezeichnung (KS-290), Seriennummer, elektrischen Kenndaten (230 V, 50 Hz, 1,5 A, max. 200 W) und Kältemittelangaben (R600a, 54 g) befindet sich an der Innenwand des Geräts.

Enthält das Gerät Vakuumisolierpaneele, ist es nach VO (EU) 2019/2024 Anhang II Nr. 2 Buchstabe d mit den Buchstaben „VIP“ gekennzeichnet.

18. Informationen gemäß Verordnung (EU) 2019/2024

Die folgenden Angaben sind nach Anhang II Nummer 3 der Verordnung (EU) 2019/2024 in der dort vorgegebenen Reihenfolge anzugeben. Sie sind auch auf der Website des Lieferanten (www.aundsgastro.de) abrufbar.

18.1 Empfohlene Temperatureinstellung

Das Gerät hat ein Kühlfach. Für eine optimale Aufbewahrung der Getränke wird eine Temperatureinstellung von 5 °C empfohlen (Einstellung siehe Abschnitt 10.3).

18.2 Einfluss der Temperatureinstellung auf Lebensmittelabfälle

Das Gerät ist ausschließlich für Getränke in geschlossenen, haltbaren Gebinden bestimmt. Eine wärmere Einstellung als empfohlen führt daher nicht zum Verderb und nicht zu Lebensmittelabfällen, sondern nur zu einer höheren Ausgabetemperatur der Getränke. Eine kältere Einstellung als nötig verursacht ebenfalls keine Lebensmittelabfälle, erhöht aber den Energieverbrauch; bei Einstellungen nahe 0 °C können empfindliche Getränke gefrieren und die Gebinde beschädigt werden.

18.3 Umgebungsbedingungen

Dieses Gerät ist für den Betrieb bei einer Umgebungstemperatur von höchstens 32 °C und einer Feuchtigkeit von 65 % bestimmt.

18.4 Installation, Wartung und Reinigung

Anleitungen für die ordnungsgemäße Installation sowie für Wartung und Reinigung durch den Endnutzer enthalten die Abschnitte 8 (Aufstellung und Installation), 12 (Reinigung und Wartung) und 13 (Abtauen).

18.5 Reinigung der Verflüssigerspirale

Wird die Verflüssigerspirale nicht einmal pro Jahr gereinigt, führt dies zu einer erheblichen Verringerung der Effizienz des Gerätes.

18.6 Zugang zu fachgerechter Reparatur

Fachgerechte Reparaturen erfolgen über den Kundendienst des Herstellers: A & S Gastro GmbH & Co. KG, Möhnestr. 139a, D-59755 Arnsberg, Telefon 02932 929 0189, E-Mail info@aundsgastro.de, www.aundsgastro.de (weitere Kontaktdaten siehe Abschnitt 19). Fachlich kompetente Reparateure können sich auf der Website des Herstellers registrieren lassen und erhalten danach Zugang zu den gerätespezifischen Reparatur- und Wartungsinformationen.

18.7 Bestellung von Ersatzteilen

Ersatzteile können direkt beim Hersteller bestellt werden: A & S Gastro GmbH & Co. KG, Telefon +49 (0) 2932 939 0189, E-Mail info@aundsgastro.de, www.aundsgastro.de. Bitte Modellkennung (KS-290), Seriennummer (Typenschild) und Positionsnummer aus Abschnitt 2 angeben. Ersatzteile werden innerhalb von 15 Arbeitstagen nach Eingang der Bestellung geliefert.

- Für Endnutzer und fachlich kompetente Reparateure: Türgriffe und Türscharniere; Drehschalter, Regler und Druckknöpfe; Türdichtungen; Einlegeböden, Körbe und Gestelle für die Lagerung.
- Für fachlich kompetente Reparateure (ggf. nur nach Registrierung): Thermostate; Anlaufrelais; No-Frost-Heizwiderstände; Temperatursensoren; Software und Firmware einschließlich Reset-Software; Leiterplatten; Lichtquellen.

18.8 Mindestzeitraum der Ersatzteilverfügbarkeit

Die für die Reparatur erforderlichen Ersatzteile stehen mindestens 8 Jahre nach dem Inverkehrbringen des letzten Exemplars des Modells KS-290 zur Verfügung.

18.9 Mindestdauer der Garantie

Die Mindestdauer der vom Lieferanten für dieses Gerät angebotenen Garantie beträgt 12 Monate. Gesetzliche Gewährleistungsrechte bleiben unberührt.

18.10 Informationen in der Produktdatenbank (EPREL)

Die gemäß der Delegierten Verordnung (EU) 2019/2018 in der Produktdatenbank gespeicherten Informationen über dieses Modell sind direkt über folgenden Weblink abrufbar: https://eprel.ec.europa.eu/qr/1131715 (auch über den QR-Code auf dem Energielabel). Alternativ kann unter https://eprel.ec.europa.eu nach der Modellkennung gesucht werden. Die Modellkennung (KS-290) befindet sich auf dem Typenschild an der Innenwand des Geräts.

19. Kundendienst

Hersteller / Inverkehrbringer	A & S Gastro GmbH & Co. KG
Anschrift	Möhnestr. 139a, D-59755 Arnsberg, Deutschland
Ansprechpartner Kundenbetreuung	Alexander Groß
Kundendienst-Hotline	02932 929 0189
Telefon / Mobil	+49 (0) 2932 939 0189 / 0171 316 0131
E-Mail / Website	info@aundsgastro.de / www.aundsgastro.de

Für eine schnelle Bearbeitung bitte Modellbezeichnung, Seriennummer (Typenschild) und Kaufdatum bereithalten.

20. Anhang

- Kopie des Energielabels (Delegierte VO (EU) 2019/2018) – Klasse E, 902 kWh/annum
- Produktdatenblatt (Delegierte VO (EU) 2019/2018, Anhang V) – EPREL-Nr. 1131715
- EU-Konformitätserklärung (abrufbar unter www.aundsgastro.de)

20.1 Energielabel

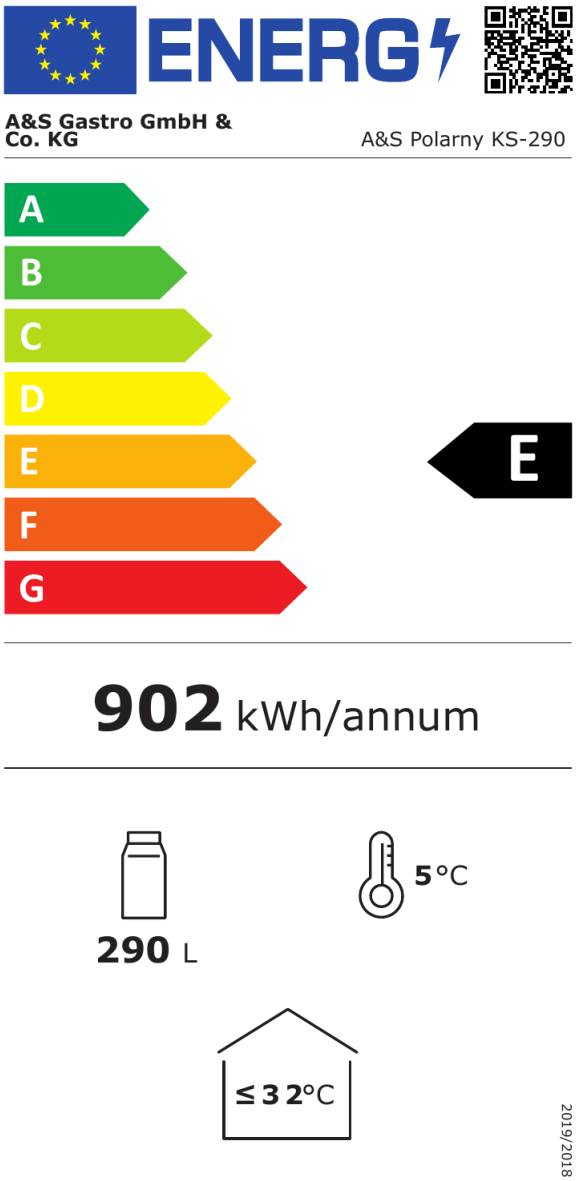

20.2 Produktdatenblatt

Produktdatenblatt

DELEGIERTE VERORDNUNG (EU) 2019/2018 DER KOMMISSION zur Energieverbrauchskennzeichnung von Kühlgeräten mit Direktverkaufsfunktion

Name oder Handelsmarke des Lieferanten: A&S Gastro GmbH & Co. KG

Anschrift des Lieferanten: A&S Gastro GmbH & Co. KG, Möhnestraße 139a, 59755 Arnsberg, DE

Modellkennung: A&S Polarny KS-290

Verwendung:	Präsentation und Verkauf

Art des Kühlgeräts mit Direktverkaufsfunktion:

Getränkekühler

Code der Kühlmöbelfamilie gemäß den harmonisierten Normen oder anderen zuverlässigen, genauen und reproduzierbaren Verfahren im Einklang mit Anhang IV	VC4

Produktspezifische Parameter

1. Getränkekühler:

Bruttorauminhalt (dm^3 oder l)	Umgebungsbedingungen, für die das Gerät geeignet ist (gemäß Tabelle 6)	
	Höchste Temperatur (°C)	Relative Feuchtigkeit (%)
290	32	65

Allgemeine Produktparameter:

Parameter	Wert	Parameter	Wert
Jährlicher Energieverbrauch (in kWh/a)	902,00	Empfohlene Temperatur(en) für eine optimierte Lebensmittellagerung (in °C) (Diese Einstellungen dürfen nicht im Widerspruch zu den Temperaturbedingungen gemäß Anhang IV Tabellen 4, 5 bzw. 6 stehen.)	5
EEI	64,5	Energieeffizienzklasse	E

Lichtquellenparameter:

Art der Lichtquelle	LED
Energieeffizienzklasse	D

Mindestlaufzeit der vom Lieferanten angebotenen Garantie: 12 Monate

Weitere Angaben:

Weblink zur Website des Lieferanten, auf der die Informationen gemäß Anhang II Nummer 3 der Verordnung (EU) 2019/2024 der Kommission zu finden sind:

www.aundsgastro.de

EPREL-Eintragungsnummer 1131715 Das Modell wurde auf dem Unionsmarkt in Verkehr gebracht , und zwar ab dem 10/02/2022.	https://eprel.ec.europa.eu/qr/1131715

Ergänzende Informationen

GTIN-Kennung: 4260748430088

Lieferant: A & S Gastro GmbH & Co. KG (Importeur)	**Website:** www.aundsgastro.de

Kundenbetreuung:

Name: A&S Gastro GmbH & Co. KG	**Website:** www.aundsgastro.de
E-Mail-Adresse: info@aundsgastro.de	**Telefonnummer:** 02932/ 939 0189

Anschrift:
Möhnestraße 139a
59755 Arnsberg
Deutschland