BEDIENUNGSANLEITUNG

Gewerbliche Tiefkühltruhe mit Volldeckel (Speiseeis-Gefriermaschine)

Modellbezeichnung: TTV-469 (A&S POLARNY)

Art des Kühlgeräts mit Direktverkaufsfunktion: Speiseeis-Gefriermaschine mit nicht durchsichtigem Deckel

Hersteller/Inverkehrbringer: A & S Gastro GmbH & Co. KG, Möhnestr. 139a, D-59755 Arnsberg

Seriennummer: [siehe Typenschild am Gerät]

Dokumentversion: RC 1.6 / 31.10.2026 (Dok.-Nr. DB-TTV469-001)

Original-Bedienungsanleitung – vor Inbetriebnahme sorgfältig lesen und aufbewahren.

Erstellt in Übereinstimmung mit:

Delegierte Verordnung (EU) 2019/2018 (Energieverbrauchskennzeichnung von Kühlgeräten mit Direktverkaufsfunktion)

Verordnung (EU) 2019/2024 (Ökodesign-Anforderungen an Kühlgeräte mit Direktverkaufsfunktion)

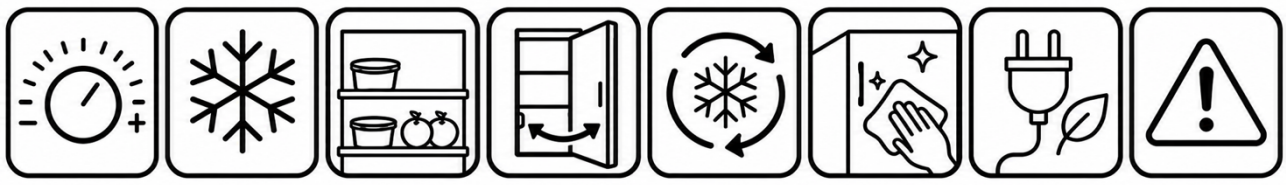

Inhaltsverzeichnis

1. Allgemeine Hinweise ... 1
2. Geräteübersicht und Bauteile ... 1
3. Sicherheitshinweise ... 1
3.1 Bestimmungsgemäße Verwendung ... 1
3.2 Allgemeine Gefahren und Umgang mit dem Netzanschluss ... 1
3.3 Brandgefahr ... 1
3.4 Kipp- und Absturzgefahr ... 1
3.5 Verletzungs- und Beschädigungsgefahr ... 1
3.6 Quetsch- und Einschlussgefahr ... 1
3.7 Qualifikation des Fachpersonals ... 1
3.8 Symbole auf dem Gerät und in dieser Anleitung ... 1
4. Rechtliche Grundlagen und Konformität ... 1
5. Technische Daten ... 1
6. Energieverbrauchskennzeichnung (Energielabel) ... 1
7. Lieferumfang und Transport ... 1
7.1 Verpackung entsorgen ... 1
8. Aufstellung und Installation ... 1
8.1 Anforderungen an den Aufstellort ... 1
8.2 Gerät aufstellen und ausrichten ... 1
8.3 Gerät an die Stromversorgung anschließen ... 1
9. Inbetriebnahme ... 1
10. Bedienung ... 1
10.1 Bedienelemente ... 1
10.2 Temperatur einstellen ... 1
10.3 Befüllen ... 1
10.4 Deckel und Dichtungen ... 1
10.5 Deckelschloss ... 1
11. Hinweise zum energieeffizienten Betrieb ... 1
12. Reinigung und Wartung ... 1
12.1 Vorbereiten ... 1
12.2 Innenraum und Gehäuse reinigen ... 1
12.3 Verflüssiger reinigen ... 1
12.4 Nach dem Reinigen ... 1
12.5 Wartung ... 1
13. Abtauen ... 1
14. Störungen und Fehlerbehebung ... 1
14.1 Verhalten bei Stromausfall ... 1
15. Kältemittel – Sicherheits- und Umwelthinweise ... 1

16. Außerbetriebnahme und Entsorgung 1
16.1 Gerät für die Entsorgung vorbereiten 1
16.2 Gerät umweltfreundlich entsorgen 1
17. Konformitätskennzeichnung 1
18. Informationen gemäß Verordnung (EU) 2019/2024 1
18.1 Empfohlene Temperatureinstellung 1
18.2 Einfluss der Temperatureinstellung auf Lebensmittelabfälle 1
18.3 Umgebungsbedingungen 1
18.4 Installation, Wartung und Reinigung 1
18.5 Reinigung der Verflüssigerspirale 1
18.6 Zugang zu fachgerechter Reparatur 1
18.7 Bestellung von Ersatzteilen 1
18.8 Mindestzeitraum der Ersatzteilverfügbarkeit 1
18.9 Mindestdauer der Garantie 1
18.10 Informationen in der Produktdatenbank (EPREL) 1
19. Kundendienst 1
20. Anhang 1
20.1 Energielabel 1
20.2 Produktdatenblatt 1

1. Allgemeine Hinweise

Diese Bedienungsanleitung richtet sich an Installateure, Betreiber und Bedienpersonal der gewerblichen Tiefkühltruhe Modell TTV-469 (Marke A&S POLARNY, Produktfamilie TTV), Hersteller/Inverkehrbringer A & S Gastro GmbH & Co. KG.

Sie enthält alle Informationen, die für eine sichere Aufstellung, Inbetriebnahme, Bedienung, Wartung und Entsorgung des Geräts erforderlich sind, sowie die produktbezogenen Pflichtangaben gemäß der Delegierten Verordnung (EU) 2019/2018 zur Energieverbrauchskennzeichnung und der Verordnung (EU) 2019/2024 zu den Ökodesign-Anforderungen an Kühlgeräte mit Direktverkaufsfunktion.

Diese Anleitung ist Bestandteil des Produkts. Sie ist über die gesamte Nutzungsdauer des Geräts aufzubewahren und bei Weitergabe des Geräts an Dritte mitzugeben. Die Angaben dieser Anleitung sowie die Informationen nach Anhang II Nummer 3 der VO (EU) 2019/2024 sind außerdem auf der Website des Lieferanten (www.aundsgastro.de) und in der EU-Produktdatenbank EPREL (Eintragungsnummer 1860252) abrufbar.

Die technischen Angaben in dieser Anleitung basieren auf dem Produktdatenblatt DB-TTV469-001 (RC 1.6 / 31.10.2026) und dem EPREL-Eintrag Nr. 1860252.

Die energiebezogenen Angaben beruhen auf dem Prüfbericht Nr. TR_2023541_1 (EN ISO 22043).

Die kursiv markierte Textstelle [siehe Typenschild am Gerät] ist bei Auslieferung durch die individuelle Seriennummer des jeweiligen Geräts zu ergänzen.

2. Geräteübersicht und Bauteile

Die folgende Abbildung zeigt die wesentlichen Bauteile des Geräts TTV-469 (Beispieldarstellung; Ausstattung je nach Modell).

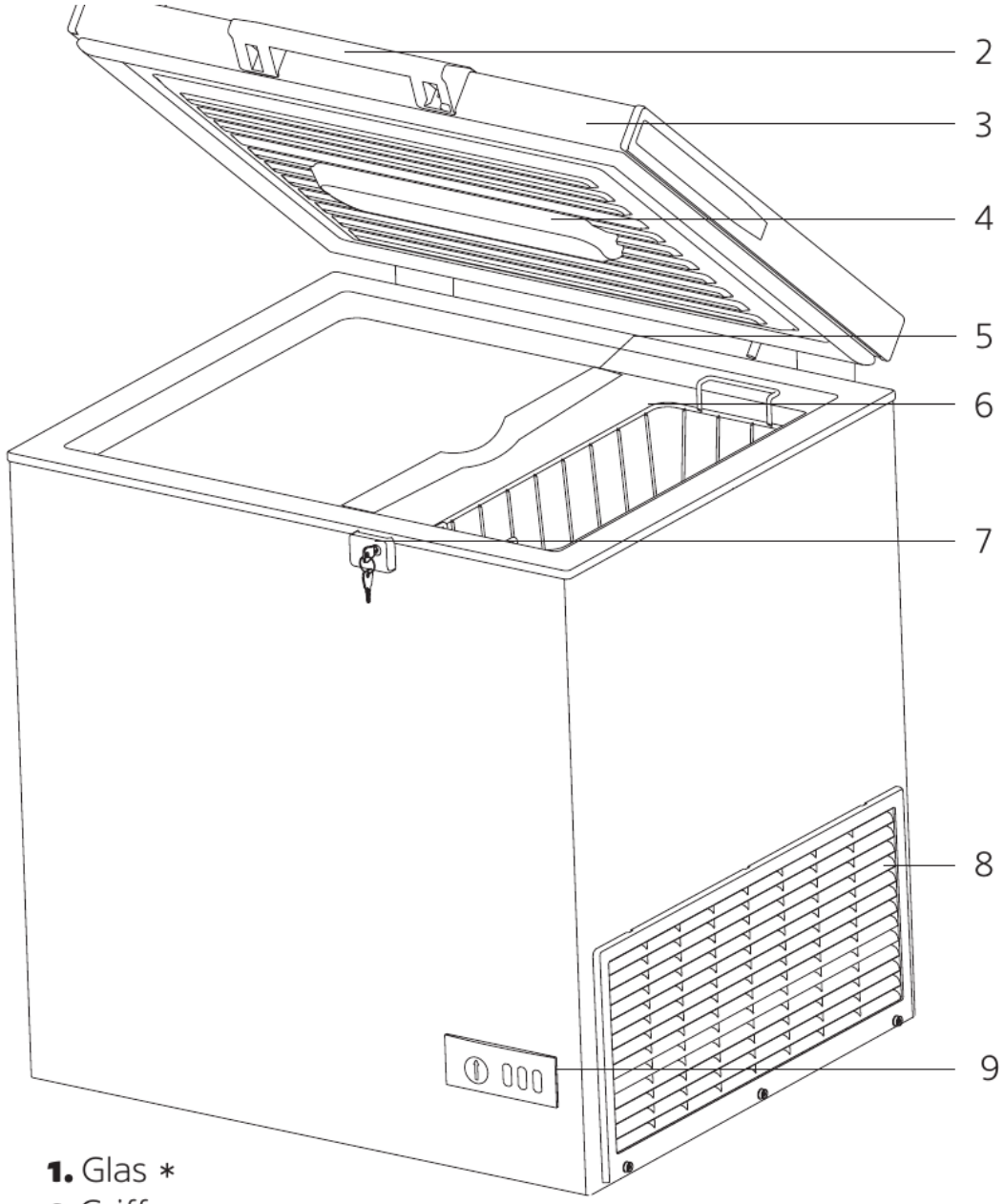

1. Glas *
2.Griff *
3.Klappe
4.Beleuchtung *
5.Trennwand *
6. Aufbewahrungskorb *
7.Sperre *
8.Comp. Blende
9.Bedienfeld *
Optional *

2. Griff *, 3 Klappe, 4 Beleuchtung *,5. Trennwand *, 6. Aufbewahrungskorb *,7. Sperre *, 8. Blende, 9. Bedienfeld * / * = Optional

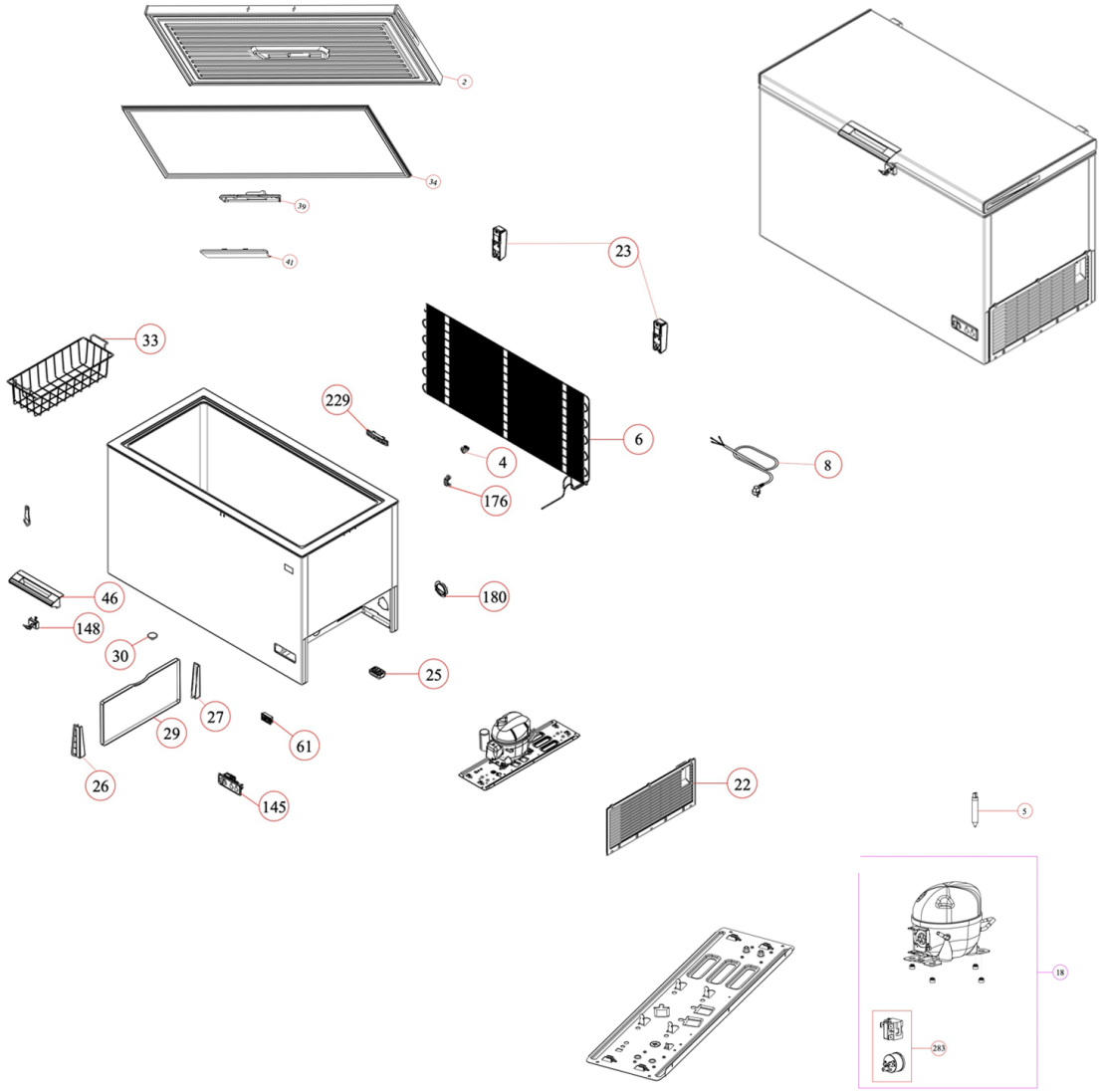

3. Sicherheitshinweise

Diese Anleitung ist sorgfältig aufzubewahren, damit sie jederzeit griffbereit ist. Vor der ersten Benutzung ist die Anleitung vollständig zu lesen; alle enthaltenen Anweisungen, Sicherheits- und Warnhinweise sind zu befolgen, damit das Gerät sicher installiert und betrieben werden kann.

3.1 Bestimmungsgemäße Verwendung

Das Gerät ist eine Speiseeis-Gefriermaschine mit nicht durchsichtigem Deckel im Sinne der VO (EU) 2019/2024 (horizontale Tiefkühltruhe, Zugriff von oben durch Öffnen des Deckels). Es ist ausschließlich zum gewerblichen Lagern und/oder Präsentieren und Verkaufen von vorverpacktem Speiseeis und anderen bereits tiefgefrorenen, verpackten Lebensmitteln bestimmt. Es darf nur in geschlossenen Räumen betrieben werden.

Nicht bestimmungsgemäß und daher unzulässig sind insbesondere:

- das Kühlen von Getränken, insbesondere von Flaschen und kohlensäurehaltigen Getränken (Berstgefahr), sowie das Einlagern unverpackter Lebensmittel und von Medikamenten,
- das Einlagern warmer oder heißer Lebensmittel sowie das Wiedereinfrieren angetauter Ware,
- das Lagern explosiver oder brennbarer Stoffe (z. B. Sprühdosen mit brennbarem Treibgas) im Gerät,

- der Betrieb im Freien oder außerhalb der zulässigen Umgebungsbedingungen (16 °C bis 30 °C, siehe Abschnitt 18.3).

Kinder ab 8 Jahren sowie Personen mit eingeschränkten körperlichen, sensorischen oder geistigen Fähigkeiten oder mit mangelnder Erfahrung und mangelndem Wissen dürfen das Gerät nur benutzen, wenn sie beaufsichtigt werden oder in den sicheren Gebrauch eingewiesen wurden und die daraus resultierenden Gefahren verstehen. Kinder dürfen nicht mit dem Gerät spielen und nicht in das Gerät klettern.

3.2 Allgemeine Gefahren und Umgang mit dem Netzanschluss

- Gerät nur von eingewiesenem Fachpersonal aufstellen und elektrisch anschließen lassen.
- Die Steckdose muss geerdet und frei zugänglich sein, damit das Gerät im Notfall rasch vom Netz getrennt werden kann; ein Fehlerstromschutzschalter (RCD) wird empfohlen.
- Beim Trennen vom Netz stets am Stecker, nie am Kabel ziehen; den Netzstecker nie mit nassen Händen berühren.
- Netzanschlussleitung nicht beschädigen und nicht unter dem Gerät verlegen; das Gerät niemals mit beschädigter Netzanschlussleitung betreiben. Eine beschädigte Leitung darf nur vom Hersteller, seinem Kundendienst oder einer gleichwertig qualifizierten Person ersetzt werden.
- Keine Verlängerungskabel, Mehrfachsteckdosen oder Verteilerleisten verwenden.
- Lüftungsöffnungen und -gitter am Maschinenraum nicht verschließen oder verdecken.
- Bei einem Stromausfall den Netzstecker ziehen und erst wieder einstecken, wenn die Netzspannung wieder stabil ist (frühestens nach 20 Minuten).
- Reparaturen und Eingriffe am Gerät ausschließlich durch den Kundendienst oder dafür ausgebildetes Fachpersonal durchführen lassen.
- Gerät nie mit Druck- oder Strahlwasser reinigen.

3.3 Brandgefahr

Das im Gerät enthaltene Kältemittel R600a (Isobutan, Angabe auf dem Typenschild) ist umweltfreundlich, aber brennbar. Austretendes Kältemittel kann sich entzünden.

- Kältekreislauf nicht beschädigen; Eis nur mit dem mitgelieferten Eiskratzer entfernen.
- Im Lagerraum des Geräts keine elektrischen Geräte betreiben, die nicht der vom Hersteller empfohlenen Bauart entsprechen.
- Zum Beschleunigen des Abtauens keine mechanischen Hilfsmittel oder sonstigen Vorrichtungen verwenden, die nicht vom Hersteller empfohlen sind.
- Sollte Kältemittel austreten: offene Flammen und Zündquellen entfernen, Raum gut lüften, Gerät vom Netz trennen und den Kundendienst benachrichtigen.
- Installation und Reparatur nur durch den autorisierten Kundendienst, um die Brandgefahr zu verringern.

3.4 Kipp- und Absturzgefahr

- Gerät nur auf ebenem, tragfähigem Untergrund betreiben, damit es nicht rutscht oder kippt.
- Deckel und Gehäuse nicht als Sitz-, Steh- oder Ablagefläche benutzen; Personen und Tiere dürfen nicht auf das Gerät oder in das Gerät steigen.

3.5 Verletzungs- und Beschädigungsgefahr

- Tiefgefrorene Ware sowie vereiste Innenflächen nicht mit feuchten oder bloßen Händen berühren – Gefahr von Kälteverbrennungen; bei Reinigung, Abtauen und Wartung Schutzhandschuhe tragen.
- Eis nicht mit scharfen, spitzen oder metallischen Gegenständen abkratzen; ausschließlich den mitgelieferten Eiskratzer verwenden.
- Unter Abdeckungen befinden sich stromführende Teile; es besteht Gefahr eines elektrischen Schlags.
- Das Gerät darf nur mit Originalzubehör und Originalersatzteilen des Herstellers betrieben werden.

3.6 Quetsch- und Einschlussgefahr

- Beim Schließen des Klappdeckels nicht zwischen Deckel und Gehäuse greifen – Finger können eingeklemmt werden.
- Kinder dürfen nicht in das Gerät klettern – Erstickungsgefahr, wenn sie sich einschließen.
- Schlüssel des Deckelschlosses außerhalb der Reichweite von Kindern aufbewahren. Vor der Entsorgung das Schloss unbrauchbar machen.

3.7 Qualifikation des Fachpersonals

Als Fachpersonal gelten Personen, die aufgrund ihrer fachlichen Ausbildung, ihrer Kenntnisse und Erfahrungen sowie ihrer Vertrautheit mit den einschlägigen Normen in der Lage sind, die ihnen übertragenen Arbeiten zu beurteilen, sicher auszuführen und mögliche Gefahren zu erkennen.

3.8 Symbole auf dem Gerät und in dieser Anleitung

Signalwort	Bedeutung
WARNUNG	Gefährdung, die zu schweren Verletzungen oder zum Tod führen kann.
VORSICHT	Gefährdung, die zu leichten oder mittleren Verletzungen führen kann.
ACHTUNG	Mögliche Sachschäden am Gerät oder in der Umgebung.
HINWEIS	Nützliche Information für den sicheren und effizienten Betrieb.

Warnsymbol „Brandgefahr / feuergefährliche Stoffe“ am Verdichter bzw. auf dem Typenschild: kennzeichnet ein brennbares Kältemittel. Der Aufkleber darf nicht entfernt werden. Weitere Symbole auf dem Typenschild (u. a. CE-Kennzeichnung, Symbol der durchgestrichenen Mülltonne) sind zu beachten.

4. Rechtliche Grundlagen und Konformität

Gemäß der EU-Konformitätserklärung des Herstellers (A & S Gastro GmbH & Co. KG, Möhnestr. 139a, D-59755 Arnsberg) stimmt das Modell TTV-469 mit den Vorschriften folgender europäischer Richtlinien und Verordnungen überein:

- Verordnung (EU) 2019/2024 – Ökodesign-Anforderungen an Kühlgeräte mit Direktverkaufsfunktion
- Delegierte Verordnung (EU) 2019/2018 – Energieverbrauchskennzeichnung von Kühlgeräten mit Direktverkaufsfunktion
- Verordnung (EU) 2017/1369 – Rahmen für die Energieverbrauchskennzeichnung
- Verordnung (EU) 2019/2020 – Ökodesign-Anforderungen an Lichtquellen und separate Betriebsgeräte
- Richtlinie 2006/42/EG – Maschinenrichtlinie
- Richtlinie 2014/30/EU – Elektromagnetische Verträglichkeit (EMV)
- Richtlinie 2009/125/EG – Ökodesign-Rahmenrichtlinie
- Richtlinie 2011/65/EU – Beschränkung gefährlicher Stoffe (RoHS)

Die Angaben zu Energieverbrauch, Nettorauminhalt und Umgebungsbedingungen wurden nach den Mess- und Berechnungsverfahren gemäß Anhang IV der Delegierten Verordnung (EU) 2019/2018 bzw. Anhang III der Verordnung (EU) 2019/2024 ermittelt und in der EU-Produktdatenbank EPREL unter der Nummer 1860252 registriert.

Prüfgrundlage: Prüfbericht Nr. TR_2023541_1 (EN ISO 22043).

Der vollständige Text der EU-Konformitätserklärung ist unter www.aundsgastro.de verfügbar.

5. Technische Daten

Die folgenden Angaben entsprechen dem Produktdatenblatt gemäß Anhang V der Delegierten VO (EU) 2019/2018 (EPREL-Nr. 1860252) sowie dem Typenschild.

Modellbezeichnung / Modellkennung	A&S POLARNY TTV-469
Name oder Handelsmarke des Lieferanten	A & S Gastro GmbH & Co. KG
Art des Kühlgeräts mit Direktverkaufsfunktion	Speiseeis-Gefriermaschine mit nicht durchsichtigem Deckel
Verwendung	Präsentation und Verkauf
Code der Kühlmöbelfamilie	ICFS
Gerätetyp	Tiefkühltruhe mit Klappdeckel (Volldeckel) mit Handgriff und Schloss
Nettorauminhalt (Gefrierbetrieb)	454 l
Bruttorauminhalt	469 l
Zieltemperatur / Temperaturklasse (VO 2019/2018 Anh. IV)	K1 (Zieltemperatur −18 °C)
Umgebungsbedingungen, für die das Gerät geeignet ist	16 °C bis 30 °C, relative Feuchte 80 % bis 55 %
Einstellbarer Temperaturbereich	
Empfohlene Temperatureinstellung	−18 °C
Energieeffizienzklasse (VO 2019/2018)	C
Energieeffizienzindex (EEI)	27,1
Jährlicher Energieverbrauch	610 kWh/Jahr
Täglicher Energieverbrauch	1,671 kWh/24 h
Lichtquelle / Energieeffizienzklasse der Lichtquelle	– / –
Abtauart	manuell
Temperaturregler	mechanischer Thermostat mit Drehknopf
Kühlsystem	statische Kühlung
Kältemittel	R600a (Isobutan), Sicherheitsgruppe A3
Treibhauspotenzial (GWP)	3
Kältemittelfüllmenge	0,060 kg (60 g)
Schutzklasse	I
Anschlusswerte	220–240 V / 50 Hz / 170 W (0,9 A)
Außenabmessungen (B × T × H)	1492 × 765 × 840 mm
Gewicht	57,5 kg
Ausstattung	Volldeckel (Klappdeckel) mit Handgriff und Schloss; Bedienfeld mit Kontrollleuchten; Ablaufstopfen für Tauwasser
Mindestlaufzeit der Garantie	12 Monate
EPREL-Eintragungsnummer	1860252 (eprel.ec.europa.eu/qr/1860252)

Inverkehrbringung ab	11.01.2024
Weblink des Lieferanten	www.aundsgastro.de

6. Energieverbrauchskennzeichnung (Energielabel)

Gemäß Artikel 3 der Delegierten Verordnung (EU) 2019/2018 wird jedes Gerät mit einem gedruckten Energielabel geliefert. Der Händler bringt das Label in der Verkaufsstelle deutlich sichtbar außen an der Vorder- oder Oberseite des Geräts an (Artikel 4). Die Parameter des Produktdatenblatts sind in der Produktdatenbank EPREL hinterlegt und über den QR-Code auf dem Label abrufbar; auf ausdrückliche Anfrage des Händlers stellt der Lieferant das Produktdatenblatt in gedruckter Form bereit.

Das Energielabel für Speiseeis-Gefriermaschinen (Anhang III Nr. 3 der Delegierten VO (EU) 2019/2018) enthält:

- QR-Code (Link zum EPREL-Eintrag),
- Name oder Handelsmarke des Lieferanten und Modellkennung,
- Skala der Energieeffizienzklassen von A bis G und die Energieeffizienzklasse des Geräts,
- jährlichen Energieverbrauch in kWh/Jahr,
- Summe der Nettorauminhalte aller Fächer mit Gefrierbetriebstemperaturen in Litern,
- höchste durchschnittliche Fachtemperatur der Fächer mit Gefrierbetriebstemperaturen in °C,
- höchste Umgebungstemperatur, für die das Gerät geeignet ist, in °C,
- die Nummer der Verordnung „2019/2018“.

Für das Modell TTV-469 gelten folgende Werte:

Energieeffizienzklasse	C
Jährlicher Energieverbrauch	610 kWh/annum
Nettorauminhalt (Gefrierbetrieb)	454 l
Höchste durchschnittliche Fachtemperatur	−18 °C
Höchste Umgebungstemperatur	30 °C

Energielabel und Produktdatenblatt sind dieser Anleitung als Anhang beigefügt (siehe Abschnitt 20).

7. Lieferumfang und Transport

- Gewerbliche Tiefkühltruhe mit Volldeckel (Speiseeis-Gefriermaschine) TTV-469
- Bedienungsanleitung
- Energielabel gemäß VO (EU) 2019/2018
- Zubehör: Eiskratzer, Schlüssel für das Deckelschloss

Das Gerät ist stets aufrecht und erschütterungsfrei zu transportieren, bei geschlossenem und gesichertem Deckel; Lagerung auf der Seite oder über Kopf kann die Kühleinheit beschädigen. Nach dem Aufstellen bzw. nach jedem Transport vor Inbetriebnahme eine Standzeit von mindestens 2 Stunden einhalten, ohne das Gerät zu bewegen, damit sich das Kältemittel im Kreislauf setzen kann.

Lieferung sofort auf Vollständigkeit und Transportschäden prüfen. Schäden dokumentieren und umgehend reklamieren; ein beschädigtes Gerät darf nicht angeschlossen werden.

Für einen späteren Transport: Netzstecker ziehen, Gerät abtauen und leeren, Innenraum mit einem feuchten Tuch auswischen und trocknen, Transportsicherungen zwischen Deckel und Gehäuse einsetzen und das Gerät aufrecht tragen.

7.1 Verpackung entsorgen

WARNUNG
Erstickungsgefahr durch Verpackungsmaterial und Folien!
► Kinder und Tiere nicht mit Verpackungsmaterial spielen lassen.

Die Verpackung besteht aus wiederverwertbaren Materialien (Pappe, Polystyrol, Polyethylen-Folien, Umreifungsbänder, ggf. Holz). Das Verpackungsmaterial ist einer offiziellen Sammelstelle zuzuführen.

8. Aufstellung und Installation

8.1 Anforderungen an den Aufstellort

- Trockener, gut belüfteter, geschlossener Innenraum mit ebenem, tragfähigem Untergrund; das Gerät muss waagerecht und kippsicher stehen.
- Keine direkte Sonneneinstrahlung; mindestens 1 m Abstand zu Wärmequellen (Herd, Heizung, Backofen, Heizstrahler); nicht vor Klimaöffnungen, unter Lüftern oder direkt vor Tür- und Fensteröffnungen aufstellen.
- Nicht explosionsgefährdete Umgebung; keine entzündlichen Flüssigkeiten oder Gase in der Nähe lagern.
- Mindestabstand: mindestens 20 cm an den Seiten; Luftzirkulation an der Rückseite sicherstellen, damit die Luft am Maschinenraum frei zirkulieren kann; Lüftungsgitter nicht durch Kartons o. Ä. verstellen.

Das Gerät ist für den Betrieb bei Umgebungstemperaturen von 16 °C bis 30 °C und einer relativen Luftfeuchte von 80 % bis 55 % bestimmt (siehe Abschnitt 18.3). Höhere Temperaturen oder Luftfeuchte führen zu erhöhtem Energieverbrauch, verminderter Kühlleistung und Kondensat am Gehäuse.

8.2 Gerät aufstellen und ausrichten

VORSICHT
Verletzungs- und Beschädigungsgefahr!
► Gerät zu zweit aufstellen.
► Verpackung, Holzpalette und Transportsicherungen zwischen Deckel und Gehäuse entfernen.

- Gerät mit einer Wasserwaage in Breite und Tiefe waagerecht ausrichten; Unebenheiten mit den Stellfüßen ausgleichen. Das Gerät darf auf Füßen oder Rollen nicht schief stehen.
- Nach dem Aufstellen das Gerät innen reinigen (siehe Abschnitt 12).

8.3 Gerät an die Stromversorgung anschließen

WARNUNG
Stromschlaggefahr durch ein beim Transport beschädigtes Gerät oder eine beschädigte Netzanschlussleitung!
► Gerät und Netzanschlussleitung vor dem Anschließen auf Beschädigungen prüfen.
► Beschädigtes Gerät nicht in Betrieb nehmen; Kundenservice kontaktieren (siehe Abschnitt 19).

- Netzspannung und Frequenz müssen den Angaben auf dem Typenschild entsprechen (220–240 V, 50 Hz); bei stark abweichender Netzspannung einen Spannungsregler verwenden (Elektrofachkraft hinzuziehen).
- Die Steckdose ist vorschriftsmäßig geerdet (Schutzkontakt) und mit höchstens 16 A abgesichert.
- Die Steckdose ist leicht zugänglich; die Netzanschlussleitung berührt keine heißen Flächen und liegt nicht unter dem Gerät.
- Keine Verlängerungskabel oder Mehrfachsteckdosen verwenden.

9. Inbetriebnahme

1. Gerät innen reinigen (siehe Abschnitt 12) und die Standzeit gemäß Abschnitt 7 einhalten.
2. Netzstecker in eine geerdete Steckdose stecken; das Gerät startet (die Kontrollleuchten zeigen den Betrieb an, sofern vorhanden).
3. Temperatur einstellen (siehe Abschnitt 10.2).
4. Deckel schließen und das leere Gerät mindestens 3 Stunden laufen lassen; erst befüllen, wenn die eingestellte Temperatur erreicht ist.
5. Nur bereits tiefgefrorene, verpackte Ware einräumen (siehe Abschnitt 10.3).

10. Bedienung

HINWEIS

Bei einem Stromausfall den Deckel geschlossen halten. Nach einer Netztrennung mindestens 20 Minuten warten, bis die Netzspannung wieder stabil ist, bevor das Gerät wieder angeschlossen wird.

Lüftungsgitter am Maschinenraum freihalten – sonst ist keine ausreichende Kühlung möglich.

10.1 Bedienelemente

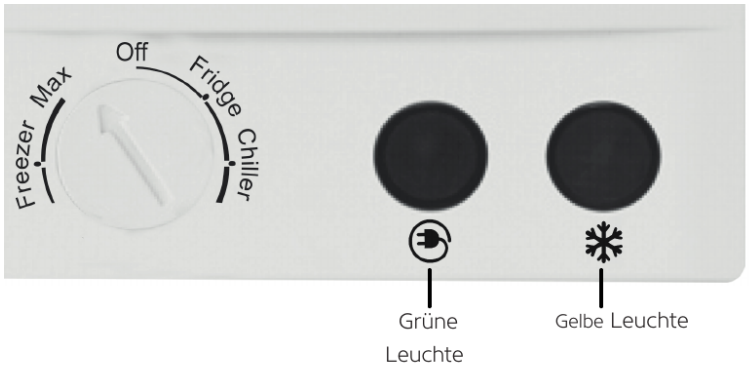

Bedienfeld an der Vorderseite mit Thermostat-Drehknopf und Kontrollleuchten: Die grüne Netzkontrollleuchte leuchtet, solange das Gerät mit Strom versorgt wird. Die rote Temperaturwarnleuchte leuchtet, solange die Innentemperatur zu hoch ist (nach dem ersten Einschalten normal; sie erlischt, sobald die Temperatur erreicht ist). Gelbe Leuchte/Taste „Schnellgefrieren“ (Quick Freeze, je nach Modell): zum raschen Absenken der Temperatur bei der Inbetriebnahme bzw. vor dem Einlagern größerer Mengen; schaltet sich spätestens nach 48 Stunden ab.

10.2 Temperatur einstellen

Empfohlene Temperatureinstellung für eine optimale Aufbewahrung der Lebensmittel: −18 °C (siehe auch Abschnitt 18). Einstellbarer Temperaturbereich: .

Den Thermostatknopf auf die Tiefkühlposition stellen; die passende Stufe hängt von Umgebungstemperatur, Aufstellort und Häufigkeit des Öffnens ab. Vor dem Einlagern größerer Mengen das Gerät mindestens 24 Stunden in der Schnellgefrierstellung laufen lassen und den Deckel in dieser Zeit nicht öffnen.

Einfluss der Temperatureinstellung: Eine wärmere Einstellung als empfohlen verkürzt die Lagerfähigkeit von Speiseeis und Tiefkühlware; Speiseeis kann antauen, seine Konsistenz verlieren und muss dann als Lebensmittelabfall entsorgt werden. Eine kältere Einstellung als nötig verlängert die Haltbarkeit nicht nennenswert, erhöht aber den Energieverbrauch. Nach einer Änderung der Einstellung stellt sich die neue Innentemperatur erst nach einigen Stunden ein; die Temperatur nach 24 Stunden kontrollieren.

10.3 Befüllen

- Das leere Gerät erst befüllen, wenn die eingestellte Temperatur erreicht ist (siehe Abschnitt 9).
- Nur verpacktes Speiseeis und bereits tiefgefrorene, verpackte Ware einräumen; keine warmen Lebensmittel, keine Flaschen oder kohlensäurehaltigen Getränke.
- Die Ladelinie bzw. Beladungsgrenze im Innenraum nicht überschreiten; die Ware darf nicht über den Rand der Körbe bzw. Trennwände hinausragen. Die maximale Tragfähigkeit der Körbe beachten.
- Das Gerät nicht auf einmal vollständig, sondern schrittweise befüllen, damit die Kälteluft ausreichend zirkulieren kann.
- Nach dem Prinzip „first in – first out“ einräumen und das Mindesthaltbarkeitsdatum der Waren beachten.

10.4 Deckel und Dichtungen

- Deckel nur so lange wie nötig öffnen und stets vollständig schließen; häufiges oder langes Öffnen verstärkt die Eisbildung und erhöht den Energieverbrauch.
- Deckeldichtungen regelmäßig auf einwandfreien Sitz prüfen; undichte Dichtungen erhöhen den Energieverbrauch erheblich und sind umgehend zu ersetzen.
- Nach dem Schließen entsteht durch die abkühlende Luft ein leichter Unterdruck; der Deckel lässt sich dann kurzzeitig schwer öffnen. Das ist normal – gegebenenfalls einige Minuten (bis etwa 10 Minuten) warten.

10.5 Deckelschloss

Das Gerät ist mit einem Deckelschloss ausgestattet. Gerät außerhalb der Nutzungszeiten verschlossen halten und die Schlüssel außerhalb der Reichweite von Kindern aufbewahren.

11. Hinweise zum energieeffizienten Betrieb

- Umgebungsbedingungen einhalten (16 °C bis 30 °C) und die Mindestabstände für die Luftzirkulation nicht unterschreiten; keine direkte Sonneneinstrahlung auf das Gerät.
- Temperatur nicht kälter als nötig einstellen (Empfehlung: −18 °C).
- Deckel nur kurz öffnen und stets vollständig schließen; Deckeldichtungen regelmäßig prüfen.
- Rechtzeitig abtauen (siehe Abschnitt 13) – eine Eisschicht an den Innenwänden erhöht den Energieverbrauch.
- Wird das Gerät längere Zeit nicht benötigt, Ware entnehmen, Gerät ausschalten und abtauen.

HINWEIS

Wird die Verflüssigerspirale nicht mindestens einmal jährlich **gereinigt, führt dies zu einer erheblichen Verringerung der Effizienz des Gerätes.**

► Reinigung des Verflüssigers siehe Abschnitt 12.3.

12. Reinigung und Wartung

12.1 Vorbereiten

WARNUNG

Stromschlaggefahr durch stromführende Teile!

► Vor jeder Reinigung den Netzstecker ziehen.

► Gerät nie mit fließendem Wasser, Druckwasser oder Dampfreinigern reinigen; kein Wasser in Bedienfeld, Beleuchtung oder Maschinenraum gelangen lassen.

1. Ware entnehmen und an einem geeigneten kühlen Ort bzw. in einem anderen Tiefkühlgerät lagern.

2. Netzstecker ziehen; bei der Reinigung Schutzhandschuhe tragen.
3. Zubehörteile (Körbe, Trennwände) herausnehmen.

12.2 Innenraum und Gehäuse reinigen

ACHTUNG

Unsachgemäße Reinigung kann das Gerät beschädigen.

► Ausschließlich weiche Baumwolltücher und lauwarme, milde Seifenlauge verwenden.

► Keine Haushaltsreiniger, Scheuermittel, Lösungsmittel, Benzin, Säuren (z. B. Salzsäure) oder kratzende Schwämme verwenden – Kunststoffteile können sich verfärben oder beschädigt werden.

1. Innenraum, Zubehör und Außenseite mit einem weichen Baumwolltuch und lauwarmer Seifenlauge abwischen; die Deckeldichtung nur mit Seifenwasser reinigen.
2. Mit einem trockenen Tuch nachwischen; es dürfen keine nassen oder feuchten Stellen zurückbleiben (nicht getrocknete Stellen können sich mit der Zeit verfärben).
3. Typenschild nicht beschädigen oder entfernen – es ist für den Kundendienst wichtig.

12.3 Verflüssiger reinigen

Den Verflüssiger (Kondensator) bzw. die Lüftungsgitter am Maschinenraum mindestens mindestens einmal jährlich mit einer trockenen, weichen Bürste oder einem Staubsauger vorsichtig von Staub befreien; bei staubiger Umgebung häufiger. Kältemittelleitungen dabei nicht beschädigen.

12.4 Nach dem Reinigen

1. Gerät wieder anschließen und gemäß Abschnitt 9 in Betrieb nehmen.
2. Ware erst wieder einräumen, wenn die Betriebstemperatur erreicht ist (frühestens nach 3 Stunden).

12.5 Wartung

- Das Gerät benötigt keine periodische Wartung durch den Betreiber; Reinigung und Sichtprüfung mindestens einmal im Jahr durchführen.
- Regelmäßige Sichtprüfung von Netzkabel, Stecker, Deckel und Deckeldichtungen.
- Arbeiten am Kältemittelkreislauf ausschließlich durch qualifiziertes Kälte-Fachpersonal.
- Bei längerer Nichtbenutzung: Gerät leeren, ausschalten, Netzstecker ziehen, abtauen, reinigen, trocknen und den Deckel geöffnet lassen, damit sich keine Gerüche bilden. Das abgeschaltete Gerät nicht mit Kunststoffplanen abdecken (Schwitzwasser, Korrosion).

13. Abtauen

WARNUNG

Unsachgemäßes Abtauen kann zu Verletzungen und Beschädigungen führen.

► Vor dem Abtauen den Netzstecker ziehen.

► Eis nur mit dem mitgelieferten Eiskratzer entfernen; keine scharfen, spitzen oder metallischen Gegenstände verwenden – Gefahr der Beschädigung des Kältekreislaufs.

► Keine Heizgeräte, Dampfreiniger, offenen Flammen, Abtausprays, Wasser oder andere Flüssigkeiten zum Abtauen verwenden.

Spätestens wenn die Eisschicht dicker als 2–3 mm ist, das Gerät abtauen. Nach Möglichkeit das Gerät 24 Stunden vorher in die Schnellgefrierstellung schalten (je nach Modell), damit die Ware während des Abtauens (max. 1 Stunde) geschützt bleibt. 1. Netzstecker ziehen. 2. Gerät leeren und die Ware an einem kühlen Ort lagern. 3. Deckel öffnen und warten, bis das Eis geschmolzen ist. 4. Ablaufstopfen herausdrehen und ein Gefäß darunterstellen; volle Gefäße rechtzeitig leeren. 5. Innenraum mit einem weichen Baumwolltuch reinigen und

trocknen. 6. Ablaufstopfen wieder eindrehen. 7. Netzstecker einstecken und das Gerät mindestens 3 Stunden leer laufen lassen, dann die Ware wieder einräumen.

14. Störungen und Fehlerbehebung

Prüfen Sie bei einer Störung zunächst, ob ein Bedienungsfehler vorliegt. In diesem Fall können anfallende Kosten auch während der Garantiezeit berechnet werden.

Störung	Mögliche Ursache	Abhilfe
Gerät arbeitet nicht	Netzstecker nicht eingesteckt / Sicherung ausgelöst / Stromausfall / Netzkabel beschädigt	Netzstecker und Sicherung kontrollieren; bei beschädigtem Kabel den Kundendienst rufen. Bei Stromausfall Deckel geschlossen halten.
Gerät arbeitet nicht	Thermostat falsch eingestellt	Thermostat auf die gewünschte Stufe stellen (Abschnitt 10.2).
Innentemperatur zu hoch	Deckel nicht richtig geschlossen / zu häufig geöffnet	Deckel schließen; Öffnungsdauer verringern.
Innentemperatur zu hoch	Umgebung zu warm, Wärmequelle oder Sonneneinstrahlung in der Nähe	Aufstellort prüfen (Abschnitt 8.1); Umgebungsbedingungen einhalten.
Innentemperatur zu hoch	Lüftungsgitter verdeckt oder Verflüssiger verschmutzt	Lüftungsgitter freimachen; Verflüssiger reinigen (Abschnitt 12.3).
Innentemperatur zu hoch	Dicke Eisschicht an den Innenwänden	Gerät abtauen (Abschnitt 13).
Innentemperatur zu niedrig	Thermostat zu kalt eingestellt	Thermostat neu einstellen (Abschnitt 10.2).
Verdichter läuft ständig	Umgebung zu warm, Deckel häufig geöffnet, Thermostat zu kalt eingestellt oder Lüftungsgitter verschmutzt	Ursachen beseitigen; Lüftungsgitter reinigen.
Laute Betriebsgeräusche	Gerät berührt Wände oder Möbel / steht nicht auf allen Füßen	Gerät frei stellen und ausrichten.
Geruchsbildung	Stark riechende Lebensmittel / Innenraum verschmutzt	Lebensmittel in geschlossenen Behältern lagern; Innenraum reinigen.
Kondensat am Gehäuse oder am Deckel	Hohe Luftfeuchte am Aufstellort	Normal bei feuchter Umgebung; mit einem weichen Tuch abwischen; ggf. trockeneren Aufstellort wählen.

Rote Temperaturwarnleuchte leuchtet dauerhaft: Deckel richtig schließen, Wärmequellen in der Nähe entfernen, Eisschicht an den Innenwänden prüfen und das Lüftungsgitter reinigen. Grüne Netzkontrollleuchte aus und Gerät arbeitet nicht: Stromversorgung, Netzstecker, Sicherung und Netzkabel prüfen. Netzkontrollleuchte aus, Gerät arbeitet aber: Leuchte defekt – Kundendienst verständigen.

HINWEIS

Tritt Kältemittel aus oder lässt sich eine Störung nicht beheben: Gerät vom Netz trennen, den Deckel geschlossen halten und den Kundendienst kontaktieren (siehe Abschnitt 19). Eigenmächtige Eingriffe gefährden die Sicherheit und können die Garantie erlöschen lassen.

14.1 Verhalten bei Stromausfall

Deckel während des Stromausfalls geschlossen halten. Dauert der Stromausfall nicht länger als 12 Stunden, kann die Ware im Gerät bleiben; den Deckel in dieser Zeit nicht öffnen. Dauert er länger und ist Ware bereits angetaut, diese innerhalb von 24 Stunden verbrauchen. Angetaute Ware nicht wieder einfrieren.

15. Kältemittel – Sicherheits- und Umwelthinweise

Das Gerät enthält das Kältemittel R600a (Isobutan) in einer Füllmenge von 0,060 kg (60 g) mit einem Treibhauspotenzial (GWP) von 3. Die Angaben sind auf dem Typenschild vermerkt.

- R600a ist brennbar (Sicherheitsgruppe A3): Zündquellen im Aufstellbereich vermeiden.
- Arbeiten am Kältemittelkreislauf (Wartung, Instandsetzung, Entsorgung) nur durch qualifiziertes Kälte-Fachpersonal.
- Kältemittel nicht in die Umwelt freisetzen.

16. Außerbetriebnahme und Entsorgung

16.1 Gerät für die Entsorgung vorbereiten

- Gerät ausschalten, vom Stromnetz trennen und vollständig entleeren.
- Zum Schutz von Kindern die Netzanschlussleitung abschneiden und den Deckel bzw. das Deckelschloss so unbrauchbar machen, dass sich niemand im Gerät einschließen kann.

16.2 Gerät umweltfreundlich entsorgen

Altgeräte dürfen nicht über den Hausmüll entsorgt werden (Symbol der durchgestrichenen Mülltonne). Das Gerät ist gemäß der WEEE-Richtlinie 2012/19/EU bzw. dem Elektro- und Elektronikgerätegesetz (ElektroG) einer getrennten Erfassung zuzuführen; gewerbliche Altgeräte nimmt der Hersteller bzw. Vertreiber nach den geltenden Bestimmungen zurück.

WARNUNG

Austretendes Kältemittel und Öl – Brandgefahr!

► Rohrleitungen des Kältemittelkreislaufs und den Verdichter nicht beschädigen.
► Gerät beschädigungsfrei abtransportieren.
► Rückgewinnung des Kältemittels nur durch Fachpersonal.

17. Konformitätskennzeichnung

Das Gerät trägt die CE-Kennzeichnung und erfüllt die Anforderungen der in Abschnitt 4 genannten Rechtsvorschriften. Das Typenschild mit Modellbezeichnung (TTV-469), Seriennummer, elektrischen Kenndaten (220–240 V, 50 Hz, 0,9 A, 170 W) und Kältemittelangaben (R600a, 0,060 kg (60 g)) befindet sich an der Rückseite des Geräts.

Enthält das Gerät Vakuumisolierpaneele, ist es nach VO (EU) 2019/2024 Anhang II Nr. 2 Buchstabe d mit den Buchstaben „VIP“ gekennzeichnet.

18. Informationen gemäß Verordnung (EU) 2019/2024

Die folgenden Angaben sind nach Anhang II Nummer 3 der Verordnung (EU) 2019/2024 in der dort vorgegebenen Reihenfolge anzugeben (Buchstaben a, b, d bis k; Buchstabe c betrifft nur Getränkekühler). Sie sind auch auf der Website des Lieferanten (www.aundsgastro.de) abrufbar.

18.1 Empfohlene Temperatureinstellung

Das Gerät hat ein Fach mit Gefrierbetriebstemperatur. Für eine optimale Aufbewahrung der Lebensmittel wird eine Temperatureinstellung von −18 °C empfohlen (Einstellung siehe Abschnitt 10.2).

18.2 Einfluss der Temperatureinstellung auf Lebensmittelabfälle

Eine wärmere Einstellung als empfohlen verkürzt die Lagerfähigkeit von Speiseeis und Tiefkühlware; angetautes Speiseeis verliert Konsistenz und Qualität und muss dann als Lebensmittelabfall entsorgt werden (angetaute Ware darf nicht wieder eingefroren werden). Eine kältere Einstellung als nötig verringert die Lebensmittelabfälle nicht, erhöht aber den Energieverbrauch.

18.3 Umgebungsbedingungen

Dieses Gerät ist für den Betrieb bei Umgebungstemperaturen von 16 °C bis 30 °C und einer Feuchtigkeit von 80 % bis 55 % bestimmt.

18.4 Installation, Wartung und Reinigung

Anleitungen für die ordnungsgemäße Installation sowie für Wartung und Reinigung durch den Endnutzer enthalten die Abschnitte 8 (Aufstellung und Installation), 12 (Reinigung und Wartung) und 13 (Abtauen).

18.5 Reinigung der Verflüssigerspirale

Wird die Verflüssigerspirale nicht mindestens einmal jährlich gereinigt, führt dies zu einer erheblichen Verringerung der Effizienz des Gerätes.

18.6 Zugang zu fachgerechter Reparatur

Fachgerechte Reparaturen erfolgen über den Kundendienst des Herstellers: A & S Gastro GmbH & Co. KG, Möhnestr. 139a, D-59755 Arnsberg, Telefon 02932 929 0189, E-Mail info@aundsgastro.de, www.aundsgastro.de (weitere Kontaktdaten siehe Abschnitt 19). Fachlich kompetente Reparateure können sich auf der Website des Herstellers registrieren lassen und erhalten danach Zugang zu den gerätespezifischen Reparatur- und Wartungsinformationen.

18.7 Bestellung von Ersatzteilen

Ersatzteile können direkt beim Hersteller bestellt werden: A & S Gastro GmbH & Co. KG, Telefon +49 (0) 2932 939 0189, E-Mail info@aundsgastro.de, www.aundsgastro.de. Bitte Modellkennung (TTV-469) und Seriennummer (Typenschild) angeben. Ersatzteile werden innerhalb von 15 Arbeitstagen nach Eingang der Bestellung geliefert.

- Für Endnutzer und fachlich kompetente Reparateure: Deckelgriffe und Deckelscharniere; Drehschalter, Regler und Druckknöpfe; Deckeldichtungen; Körbe und Gestelle für die Lagerung.
- Für fachlich kompetente Reparateure (ggf. nur nach Registrierung): Thermostate; Anlaufrelais; Temperatursensoren; Leiterplatten; Lichtquellen.

18.8 Mindestzeitraum der Ersatzteilverfügbarkeit

Die für die Reparatur erforderlichen Ersatzteile stehen mindestens 8 Jahre nach dem Inverkehrbringen des letzten Exemplars des Modells TTV-469 zur Verfügung.

18.9 Mindestdauer der Garantie

Die Mindestdauer der vom Lieferanten für dieses Gerät angebotenen Garantie beträgt 12 Monate. Gesetzliche Gewährleistungsrechte bleiben unberührt.

18.10 Informationen in der Produktdatenbank (EPREL)

Die gemäß der Delegierten Verordnung (EU) 2019/2018 in der Produktdatenbank gespeicherten Informationen über dieses Modell sind direkt über folgenden Weblink abrufbar: https://eprel.ec.europa.eu/qr/1860252 (auch über den QR-Code auf dem Energielabel). Alternativ kann unter https://eprel.ec.europa.eu nach der

Modellkennung gesucht werden. Die Modellkennung (TTV-469) befindet sich auf dem Typenschild an der Rückseite des Geräts.

19. Kundendienst

Hersteller / Inverkehrbringer	A & S Gastro GmbH & Co. KG
Anschrift	Möhnestr. 139a, D-59755 Arnsberg, Deutschland
Ansprechpartner Kundenbetreuung	Alexander Groß
Kundendienst-Hotline	02932 929 0189
Telefon / Mobil	+49 (0) 2932 939 0189 / 0171 316 0131
E-Mail / Website	info@aundsgastro.de / www.aundsgastro.de

Für eine schnelle Bearbeitung bitte Modellbezeichnung, Seriennummer (Typenschild) und Kaufdatum bereithalten. Bis zum Eintreffen des Kundendienstes den Deckel geschlossen halten.

20. Anhang

- Kopie des Energielabels (Delegierte VO (EU) 2019/2018) – Klasse C, 610 kWh/annum
- Produktdatenblatt (Delegierte VO (EU) 2019/2018, Anhang V) – EPREL-Nr. 1860252
- EU-Konformitätserklärung (abrufbar unter www.aundsgastro.de)

20.1 Energielabel

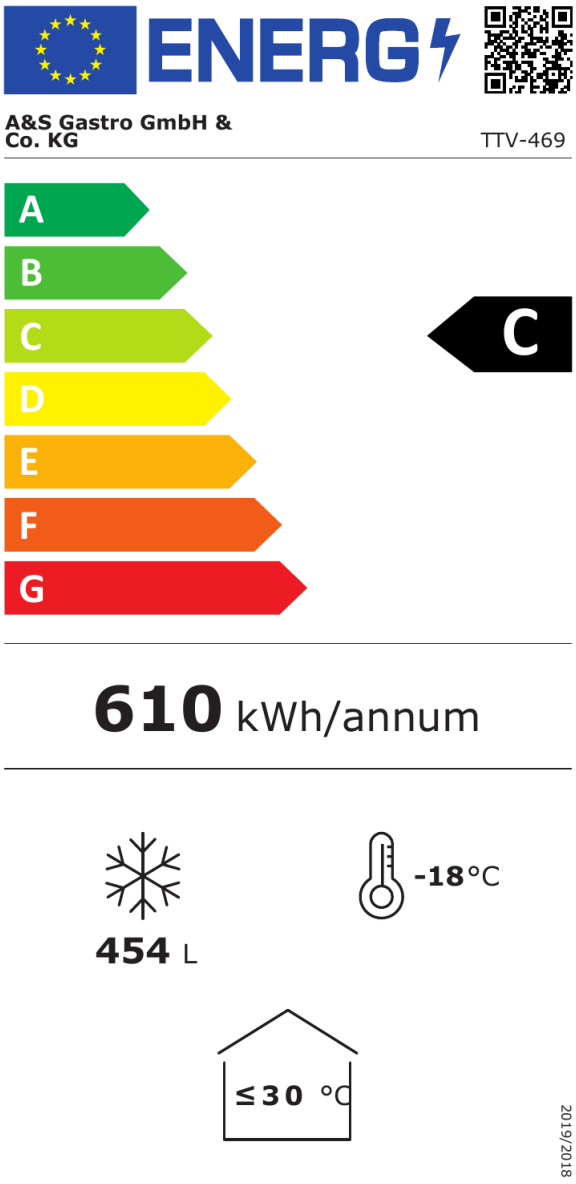

20.2 Produktdatenblatt

Produktdatenblatt

DELEGIERTE VERORDNUNG (EU) 2019/2018 DER KOMMISSION zur Energieverbrauchskennzeichnung von Kühlgeräten mit Direktverkaufsfunktion

Name oder Handelsmarke des Lieferanten: A&S Gastro GmbH & Co. KG

Anschrift des Lieferanten: A&S Gastro GmbH & Co. KG, Möhnestraße 139a, 59755 Arnsberg, DE

Modellkennung: TTV-469

Verwendung:	Präsentation und Verkauf

Art des Kühlgeräts mit Direktverkaufsfunktion:

Speiseeis-Gefriermaschinen

Code der Kühlmöbelfamilie gemäß den harmonisierten Normen oder anderen zuverlässigen, genauen und reproduzierbaren Verfahren im Einklang mit Anhang IV	ICFS

Produktspezifische Parameter

2. Speiseeis-Gefriermaschinen mit nicht durchsichtigem Deckel

Nettorauminhalt (dm³ oder l)	Umgebungsbedingungen, für die das Gerät geeignet ist (gemäß Tabelle 8)			
	Temperaturbereich (°C)		Bereich der relativen Feuchtigkeit (%)	
	minimal	maximal	minimal	maximal
454	16	30	80	55

Allgemeine Produktparameter:

Parameter	Wert	Parameter	Wert
Jährlicher Energieverbrauch (in kWh/a)	610,00	Empfohlene Temperatur(en) für eine optimierte Lebensmittellagerung (in °C) (Diese Einstellungen dürfen nicht im Widerspruch zu den Temperaturbedingungen gemäß Anhang IV Tabellen 4, 5 bzw. 6 stehen.)	-18
EEI	27,1	Energieeffizienzklasse	C

Lichtquellenparameter:

Art der Lichtquelle	-
Energieeffizienzklasse	-

Mindestlaufzeit der vom Lieferanten angebotenen Garantie: 12 Monate

Weitere Angaben:

Seite 1 / 2

Weblink zur Website des Lieferanten, auf der die Informationen gemäß Anhang II Nummer 3 der Verordnung (EU) 2019/2024 der Kommission zu finden sind: www.aundsgastro.de

EPREL-Eintragungsnummer 1860252 Das Modell wurde auf dem Unionsmarkt in Verkehr gebracht , und zwar ab dem 11/01/2024.	https://eprel.ec.europa.eu/qr/1860252
Ergänzende Informationen **GTIN-Kennung:** 4262446067184	
Lieferant: A & S Gastro GmbH & Co. KG (Importeur)	**Website:** www.aundsgastro.de
Kundenbetreuung:	
Name: A&S Gastro GmbH & Co. KG	**Website:** www.aundsgastro.de
E-Mail-Adresse: info@aundsgastro.de	**Telefonnummer:** 02932/ 939 0189
Anschrift: Möhnestraße 139a 59755 Arnsberg Deutschland	