BEDIENUNGSANLEITUNG

Gewerblicher Kühllagerschrank

Modellbezeichnung: **UK200 (A&S POLARNY)**

Hersteller: **A & S Gastro GmbH & Co. KG, Möhnestr. 139a, D-59755 Arnsberg**

Seriennummer: *[siehe Typenschild am Gerät]*

Dokumentversion: **RC 1.6 / 31.10.2026 (Dok.-Nr. DB-UK200-001)**

Original-Bedienungsanleitung – vor Inbetriebnahme sorgfältig lesen und aufbewahren.

Erstellt in Übereinstimmung mit:
Delegierte Verordnung (EU) 2015/1094 (Energieverbrauchskennzeichnung)
Verordnung (EU) 2015/1095 (Ökodesign-Anforderungen)

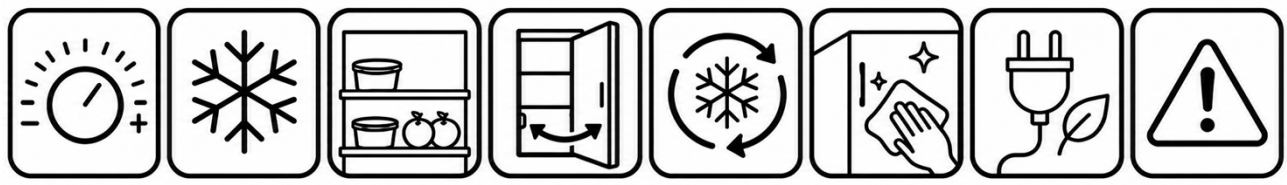

Inhaltsverzeichnis

Inhaltsverzeichnis 2
1. Allgemeine Hinweise 4
2. Geräteübersicht und Bauteile 4
3. Sicherheitshinweise 6
3.1 Bestimmungsgemäße Verwendung 6
3.2 Allgemeine Gefahren und Umgang mit dem Netzanschluss 6
3.3 Brandgefahr 6
3.4 Absturz- und Umkippgefahr 7
3.5 Gefahr von Erfrierungen und Kälteschäden 7
3.6 Verletzungs- und Beschädigungsgefahr 7
3.7 Quetschgefahr 7
3.8 Qualifikation des Fachpersonals 7
3.9 Symbole auf dem Gerät und in dieser Anleitung 8
4. Rechtliche Grundlagen und Konformität 8
5. Technische Daten 8
6. Energieverbrauchskennzeichnung (Energielabel) 10
7. Lieferumfang und Transport 10
7.1 Verpackung entsorgen 11
8. Aufstellung und Installation 11
8.1 Anforderungen an den Aufstellort 11
8.2 Gerät aufstellen und ausrichten 11
8.3 Gerät an die Stromversorgung anschließen 12
9. Inbetriebnahme 13
10. Bedienung 14
10.1 Bedienfeld 14
10.2 Einschalten 14
10.3 Temperatur einstellen 14
10.4 Manuelle Abtauung 14
10.5 Beladen 14
10.6 Türen und Dichtungen 15
10.7 Ver- und Entriegeln der Türen 15
10.8 Lagerzeiten 15

11. Hinweise zum energieeffizienten Betrieb 15
12. Reinigung und Wartung 16
12.1 Vorbereiten 16
12.2 Gehäuse reinigen 16
12.3 Innenraum reinigen 17
12.4 Nach dem Reinigen 17
12.5 Wartung 17
13. Abtauen 18
14. Störungen und Fehlerbehebung 18
14.1 Das Gerät arbeitet nicht 18
14.2 Temperatur ist nicht ausreichend kalt 19
15. Kältemittel – Sicherheits- und Umwelthinweise 19
16. Außerbetriebnahme und Entsorgung 19
16.1 Gerät für die Entsorgung vorbereiten 20
16.2 Gerät umweltfreundlich entsorgen 20
17. Konformitätskennzeichnung 20
18. Anhang 20
18.1 Energielabel (VO (EU) 2015/1094) 22
18.2 Produktdatenblatt / Fiche (EPREL-Nr. 1745187) 23
19. Hersteller- und Kundendienstkontakt 24

1. Allgemeine Hinweise

Diese Bedienungsanleitung richtet sich an Installateure, Betreiber und Bedienpersonal des gewerblichen Kühllagerschranks Modell UK200 (Marke A&S POLARNY, Produktfamilie UK), Hersteller/Inverkehrbringer A & S Gastro GmbH & Co. KG.

Sie enthält alle Informationen, die für eine sichere Aufstellung, Inbetriebnahme, Bedienung, Wartung und Entsorgung des Geräts erforderlich sind, sowie die produktbezogenen Pflichtangaben gemäß der Delegierten Verordnung (EU) 2015/1094 zur Energieverbrauchskennzeichnung und der Verordnung (EU) 2015/1095 zu den Ökodesign-Anforderungen für gewerbliche Kühllagerschränke, Schnellkühler/-froster, Verflüssigungssätze und Prozesskühler.

Diese Anleitung ist Bestandteil des Produkts. Sie ist über die gesamte Nutzungsdauer des Geräts aufzubewahren und bei Weitergabe des Geräts an Dritte mitzugeben.

Hinweis zur Vorlage

- Die technischen Angaben in dieser Anleitung basieren auf dem Produktdatenblatt DB-UK200-001 (RC 1.6 / 31.10.2026) sowie dem Prüfbericht Nr. HT202102001 (EN 16825:2016+A1:2019 / VO (EU) 2015/1095).
- Die verbleibende, kursiv markierte Textstelle [siehe Typenschild am Gerät] ist bei Auslieferung durch die individuelle Seriennummer des jeweiligen Geräts zu ergänzen.

2. Geräteübersicht und Bauteile

Die folgende Abbildung zeigt die wesentlichen Bauteile des Geräts UK200 (Explosionszeichnung).

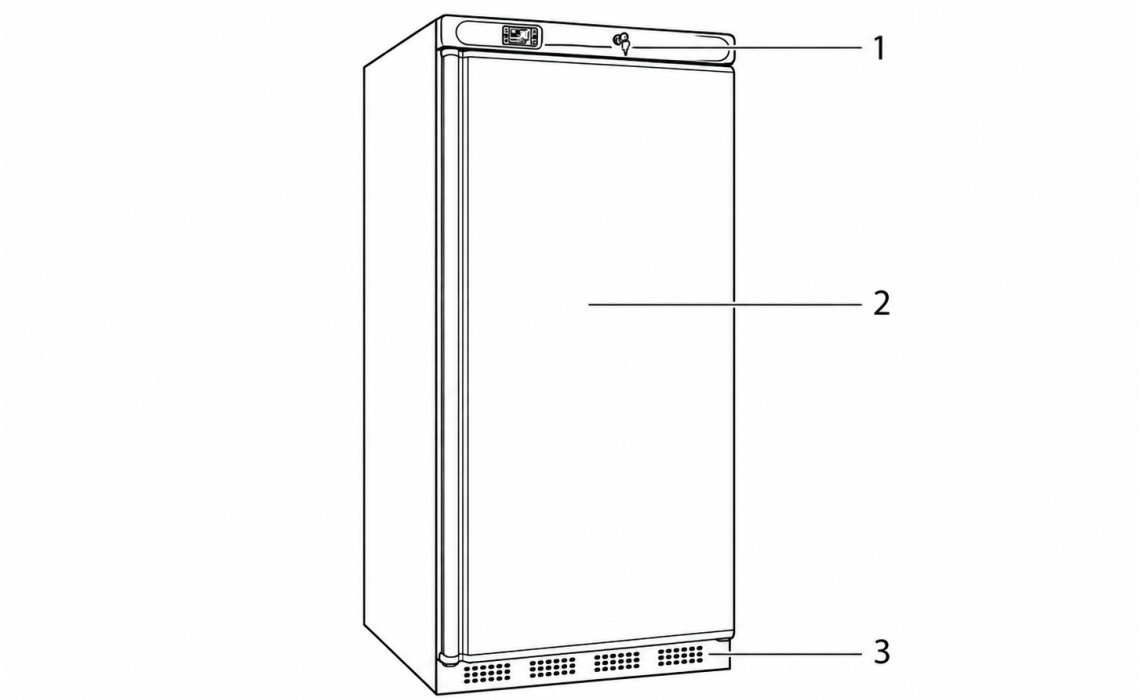

1 - Bedienelement mit Ein/Aus-Schalter
2 - Gerätetür
3 - Lüftungsöffnungen

EXPLOSIONSZEICHNUNG MODELL UK-200

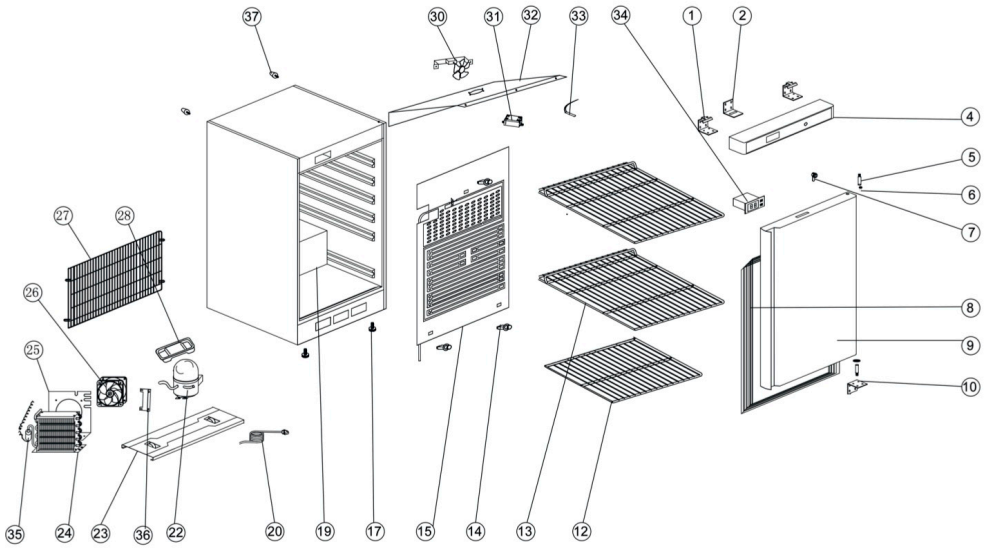

Positionslegende:

3. Sicherheitshinweise

Diese Gebrauchsanweisung ist sorgfältig aufzubewahren, damit sie jederzeit griffbereit ist. Bei Weitergabe des Geräts an einen Nachbesitzer ist die Anleitung mitzugeben. Vor der ersten Benutzung ist die Anleitung vollständig zu lesen; alle enthaltenen Anweisungen, Sicherheits- und Warnhinweise sind zu befolgen, damit das Gerät sicher installiert und betrieben werden kann.

3.1 Bestimmungsgemäße Verwendung

Das Gerät ist ausschließlich zur gekühlten Lagerung von Lebensmitteln außerhalb von Haushalten bestimmt (gewerblicher Kühllagerschrank im Sinne der VO (EU) 2015/1095). Eine andere oder darüber hinausgehende Nutzung gilt als nicht bestimmungsgemäß.

Kinder ab 8 Jahren sowie Personen mit eingeschränkten körperlichen, sensorischen oder geistigen Fähigkeiten oder mit mangelnder Erfahrung und mangelndem Wissen dürfen das Gerät nur benutzen, wenn sie beaufsichtigt werden oder in den sicheren Gebrauch eingewiesen wurden und die daraus resultierenden Gefahren verstehen. Kinder dürfen nicht mit dem Gerät spielen; Reinigung und Bedienerwartung dürfen nicht von unbeaufsichtigten Kindern durchgeführt werden.

3.2 Allgemeine Gefahren und Umgang mit dem Netzanschluss

- Gerät nur von eingewiesenem Fachpersonal aufstellen und elektrisch anschließen lassen.
- Die Steckdose muss frei zugänglich und außerhalb des Geräterückseitenbereichs liegen, damit das Gerät im Notfall rasch vom Netz getrennt werden kann.
- Beim Trennen vom Netz stets am Stecker, nie am Kabel ziehen.
- Im Fehlerfall sofort den Netzstecker ziehen oder die zugehörige Sicherung ausschalten.
- Netzanschlussleitung nicht beschädigen; das Gerät niemals mit beschädigter Netzanschlussleitung betreiben.
- Mehrfachsteckdosen, Verteilerleisten oder andere elektrische Geräte (z. B. Halogen-Transformatoren) dürfen nicht an der Geräterückseite platziert oder betrieben werden.
- Lüftungsöffnungen im Gerätegehäuse oder im Einbaugehäuse dürfen nicht verschlossen oder verdeckt werden.
- Reparaturen und Eingriffe am Gerät ausschließlich durch den Kundendienst oder dafür ausgebildetes Fachpersonal durchführen lassen.
- Gerät ausschließlich gemäß den Angaben dieser Anleitung montieren, anschließen und entsorgen.
- Kältemittelkreislauf nicht eigenständig öffnen – Arbeiten nur durch qualifiziertes Kälte-Fachpersonal (bei fluorierten Kältemitteln zertifiziert nach Verordnung (EU) 2024/573).
- Kinder und Unbefugte vom Gerät fernhalten.

3.3 Brandgefahr

Das im Gerät enthaltene Kältemittel (Angabe auf dem Typenschild) ist umweltfreundlich, aber brennbar. Austretendes Kältemittel kann sich entzünden.

- Kältekreislauf nicht beschädigen.
- Im Geräteinnenraum nicht mit Zündquellen hantieren.
- Innerhalb des Kühlfachs keine elektrischen Geräte betreiben, die nicht der vom Hersteller empfohlenen Bauart entsprechen.
- Sollte Kältemittel austreten: offene Flammen und Zündquellen im Bereich der Austrittsstelle entfernen, Raum gut lüften und den Kundendienst benachrichtigen.
- Gerät nicht in der Nähe explosiver Gase betreiben.
- Kein Benzin oder andere brennbare Gase und Flüssigkeiten in der Nähe des Geräts lagern oder verwenden.
- Im Gerät keine explosionsfähigen Stoffe lagern, z. B. Sprühdosen mit brennbarem Treibgas (erkennbar an Inhaltsangabe oder Flammensymbol); austretende Gase können sich an elektrischen Bauteilen entzünden.
- Brennende Kerzen, Lampen oder andere offene Flammen vom Gerät fernhalten.
- Alkoholische Getränke oder andere alkoholhaltige Gebinde nur dicht verschlossen lagern, da austretender Alkohol sich an elektrischen Bauteilen entzünden kann.

3.4 Absturz- und Umkippgefahr

Sockel, Schubfächer, Türen und ähnliche Bauteile dürfen nicht als Trittstufe oder zum Abstützen verwendet werden.

3.5 Gefahr von Erfrierungen und Kälteschäden

Anhaltenden Hautkontakt mit kalten Oberflächen oder Kühl-/Gefriergut vermeiden bzw. Schutzmaßnahmen wie das Tragen von Handschuhen ergreifen.

3.6 Verletzungs- und Beschädigungsgefahr

- Zur Beschleunigung des Abtauvorgangs ausschließlich vom Hersteller empfohlene Mittel verwenden – keine mechanischen Hilfsmittel oder sonstigen Verfahren einsetzen.
- Unter Abdeckungen befinden sich stromführende Teile; es besteht Gefahr eines elektrischen Schlags. Die Innenbeleuchtung (LED) darf nur vom Kundendienst oder von dafür ausgebildetem Fachpersonal ausgewechselt oder repariert werden.
- Das Gerät darf nur mit Originalzubehör des Herstellers oder mit vom Hersteller freigegebenem Zubehör anderer Anbieter betrieben werden. Bei Verwendung nicht freigegebenen Zubehörs trägt der Betreiber das Risiko.

3.7 Quetschgefahr

Beim Öffnen und Schließen der Tür nicht in den Bereich des Türscharniers greifen – Finger können eingeklemmt werden.

3.8 Qualifikation des Fachpersonals

Als Fachpersonal gelten Personen, die aufgrund ihrer fachlichen Ausbildung, ihrer Kenntnisse und Erfahrungen sowie ihrer Vertrautheit mit den einschlägigen Normen in der Lage sind, die ihnen übertragenen Arbeiten zu beurteilen, sicher auszuführen und mögliche Gefahren zu erkennen. Sie müssen für Arbeiten am Gerät ausgebildet, unterwiesen und autorisiert sein.

3.9 Symbole auf dem Gerät und in dieser Anleitung

- Symbol auf dem Kompressor (Öl-Gefahrensymbol): Weist darauf hin, dass das im Kompressor enthaltene Öl beim Verschlucken oder Eindringen in die Atemwege tödlich sein kann. Der Hinweis ist ausschließlich für das Recycling relevant; im Normalbetrieb besteht keine Gefahr.
- Warnsymbol am Verdichter (Brandgefahr / brennbare Stoffe): Kennzeichnet die Gefahr durch feuergefährliche Stoffe im Kältemittelkreislauf. Der Aufkleber darf nicht entfernt werden.
- Hinweisaufkleber auf der Geräterückseite (Vakuumisolierpaneele/Perlitpaneele): Weist darauf hin, dass sich in Tür und/oder Gehäuse Vakuumisolier- oder Perlitpaneele befinden. Der Hinweis ist ausschließlich für das Recycling relevant; der Aufkleber darf nicht entfernt werden.

Weitere Warn- und Hinweissymbole auf dem Typenschild und im Text kennzeichnen Gefahren durch elektrischen Strom, bewegliche Teile sowie Hinweise zum Kältemittel. Diese sind unbedingt zu beachten.

4. Rechtliche Grundlagen und Konformität

Gemäß der EU-Konformitätserklärung des Herstellers (A & S Gastro GmbH & Co. KG, Möhnestr. 139a, D-59755 Arnsberg) stimmt das Modell UK200 mit den Vorschriften folgender europäischer Richtlinien und Verordnungen überein:

- Verordnung (EU) 2015/1095 – Ökodesign-Anforderungen an gewerbliche Kühllagerschränke, Schnellkühler/-froster, Verflüssigungssätze und Prozesskühler
- Delegierte Verordnung (EU) 2015/1094 – Energieverbrauchskennzeichnung von gewerblichen Kühllagerschränken
- Verordnung (EU) 2017/1369 – Rahmen für die Energieverbrauchskennzeichnung
- Richtlinie 2006/42/EG – Maschinenrichtlinie
- Richtlinie 2014/30/EU – Elektromagnetische Verträglichkeit (EMV)
- Richtlinie 2009/125/EG – Ökodesign-Rahmenrichtlinie
- Richtlinie 2011/65/EU – Beschränkung gefährlicher Stoffe (RoHS)

Der Kältemittelkreislauf wurde werkseitig auf Dichtheit geprüft. Die energiebezogenen Prüfungen (Volumen-, Temperatur-, Kondensations- und Energieverbrauchsprüfung) wurden nach EN 16825:2016+A1:2019 sowie Verordnung (EU) 2015/1095 durchgeführt (Prüfbericht Nr. HT202102001, Ergebnis: bestanden).

Der vollständige Text der EU-Konformitätserklärung ist unter www.aundsgastro.de verfügbar.

5. Technische Daten

Die folgenden Angaben entsprechen den Pflichtangaben gemäß Anhang II Nummer 2 Buchstabe a der VO (EU) 2015/1095 (Produktinformationen) sowie Anhang III (Etikett) und Anhang IV (Produktdatenblatt) der Delegierten VO (EU) 2015/1094 für das Modell UK200, entnommen aus dem Produktdatenblatt DB-UK200-001 und dem Typenschild.

Modellbezeichnung / Modellkennung	A&S POLARNY UK200
Gerätetyp	Gewerblicher Kühllagerschrank, vertikal, 1-türig
Nettorauminhalt (Liter)	63,0 Liter (Fach 1, gesamt)
Betriebstemperaturbereich	2 °C bis 8 °C (Kühlbetrieb, Temperaturklasse M1 nach EN 16825:2016+A1:2019); Typenschild-Bereich: −2 °C bis +8 °C
Klimaklasse (gem. Anhang IV VO 2015/1095)	Klasse 4 (30 °C / 55 % rel. Luftfeuchte)
Energieeffizienzklasse (gem. VO 2015/1094)	A
Energieeffizienzindex (EEI)	22,50
Energieverbrauch (E24h)	1,20 kWh/24h (1 200 Wh)
Jährlicher Energieverbrauch (AEC)	438 kWh/Jahr
Abtauart	automatisch
Temperaturregler	digitaler elektronischer Regler (Dixell XR02CX)
Kühlsystem	statisch mit Umluftwalze
Kältemittel (Bezeichnung)	R600a (Isobutan)
Treibhauspotenzial (GWP) des Kältemittels	3
Kältemittelfüllmenge	0,04 kg (35 g)
Schutzklasse	Schutzklasse I
Anschlusswerte (Spannung/Frequenz/Leistung)	230 V / 50 Hz / max. 100 W (0,7 A)
Außenabmessungen (B × T × H)	600 × 585 × 850 mm
Gewicht	44 kg
Material	Stahl, Kunststoff
Ausstattung	Türschloss, Türanschlag wechselbar, Transportrollen (hinten), 3 Roste
EPREL-Eintragungsnummer	1745187 (eprel.ec.europa.eu/qr/1745187)
Inverkehrbringung ab	07.09.2023

6. Energieverbrauchskennzeichnung (Energielabel)

Gemäß Artikel 3 der Delegierten Verordnung (EU) 2015/1094 wird jeder gewerbliche Kühllagerschrank mit einem gedruckten Etikett (Energielabel) geliefert; das Produktdatenblatt nach Anhang IV ist in den mit dem Produkt bereitgestellten Unterlagen enthalten (siehe Abschnitte 5 und 18). Der Händler bringt das Etikett in der Verkaufsstelle deutlich sichtbar an der Vorder- oder Oberseite des Geräts an (Artikel 4).

Das Energielabel enthält u. a. folgende Angaben:

- Name oder Handelsmarke des Lieferanten
- Modellkennung
- Energieeffizienzklasse auf der Skala A+++ bis G (Etikett 2 nach Anhang III Nr. 2, seit 1. Juli 2019 verbindlich)
- Jährlicher Energieverbrauch in kWh pro Jahr
- Summe der Nettorauminhalte aller Fächer mit Kühlbetriebstemperatur sowie aller Fächer mit Gefrierbetriebstemperatur in Litern („– L“, wenn kein solches Fach vorhanden ist)
- Klimaklasse (3, 4 oder 5) mit zugehöriger Trockenkugeltemperatur und relativer Luftfeuchtigkeit
- Nummer der Verordnung („2015/1094“)

Für das Modell UK200 gelten folgende Werte des Energielabels:

Energieeffizienzklasse	A
Jährlicher Energieverbrauch	438 kWh/annum
Nettorauminhalt (gekühlt)	63,0 L
Nettorauminhalt (gefroren)	– L
Klimaklasse	4 (30 °C – 55 %)

Das Etikett und das zugehörige Produktdatenblatt (DB-UK200-001) sind diesem Dokument als Anhang beigefügt (siehe Abschnitt 18) und über die EPREL-Datenbank unter der Eintragungsnummer 1745187 abrufbar.

7. Lieferumfang und Transport

- Gewerblicher Kühllagerschrank UK200
- Bedienungsanleitung
- EU-Konformitätserklärung
- Energielabel und Produktdatenblatt gemäß VO (EU) 2015/1094
- Zubehör: 3 Roste, Türschloss mit Schlüssel, Transportrollen (hinten montiert)

Das Gerät ist stets aufrecht und erschütterungsfrei zu transportieren. Nach Transport in Schräglage vor Inbetriebnahme eine Standzeit von mindestens 24 Stunden einhalten, damit sich das Kältemittel im Kreislauf setzen kann.

7.1 Verpackung entsorgen

WARNUNG

Erstickungsgefahr durch Verpackungsmaterial und Folien!

► Kinder nicht mit Verpackungsmaterial spielen lassen.

Die Verpackung besteht aus wiederverwertbaren Materialien:

- Wellpappe/Pappe
- Teile aus geschäumtem Polystyrol
- Folien und Beutel aus Polyethylen
- Umreifungsbänder aus Polypropylen
- genagelter Holzrahmen mit Folienabdeckung aus Polyethylen

Das Verpackungsmaterial ist einer offiziellen Sammelstelle zuzuführen.

8. Aufstellung und Installation

8.1 Anforderungen an den Aufstellort

Für einen sicheren und störungsfreien Betrieb muss der Aufstellort folgende Voraussetzungen erfüllen:

- Trockener Innenraum mit ebenem, tragfähigem und nicht brennbarem Untergrund; das Gerät muss waagerecht und kippsicher stehen.
- Ausreichend große, saubere Stellfläche, frei von Fremdkörpern.
- Ausreichender Abstand zu leicht entzündlichen Gegenständen wie Textilien, Papier oder Folien.
- Schutz vor direkter Sonneneinstrahlung und sonstigen Wärmequellen.
- Schutz vor Wasser und Spritzwasser.
- Nicht explosionsgefährdete Umgebung; in der Nähe des Geräts keine entzündlichen bzw. entflammbaren Flüssigkeiten, Gase oder sonstigen Gemische und Materialien lagern.
- Ausreichende Luftzirkulation um das Gerät; Mindestabstand von 20 cm zu Wänden und anderen Objekten einhalten, um die freie Luftzirkulation am Kondensator sicherzustellen (wichtig auch für die im Energielabel ausgewiesene Effizienz).
- Die zulässige Umgebungstemperatur und Luftfeuchtigkeit richten sich nach der auf dem Typenschild angegebenen Klimaklasse (siehe Abschnitt 5, Technische Daten: Klasse 4, 30 °C / 55 % rel. Luftfeuchte); Abweichungen führen zu erhöhtem Energieverbrauch und können die Leistungsfähigkeit einschränken.
- Zugluft (z. B. durch Türen oder Klimaanlagen) am Aufstellort vermeiden.

8.2 Gerät aufstellen und ausrichten

VORSICHT

Verletzungs- und Beschädigungsgefahr!

► Gerät zu zweit aufstellen.

VORSICHT

Verletzungs- und Beschädigungsgefahr! Die Tür kann beim Aufstellen an der Wand anschlagen und dadurch beschädigt werden; bei Glastüren kann brechendes Glas zu Verletzungen führen.

► Tür vor dem Anschlagen an der Wand schützen, z. B. durch einen Filzstopper an der Wand.

- Alle benötigten Anschlussteile (z. B. Netzanschlussleitung) an der Geräterückseite anschließen und zur Seite führen.

HINWEIS

Kabel können beim Zurückschieben des Geräts beschädigt werden.

► Kabel beim Zurückschieben des Geräts nicht einklemmen.

ACHTUNG

Unzureichende Ausrichtung kann zu Verformung des Gerätekorpus führen; die Tür schließt dann nicht mehr richtig.

► Gerät horizontal und vertikal ausrichten.

► Bodenunebenheiten mit den Stellfüßen ausgleichen.

WARNUNG

Unsachgemäße Höheneinstellung der Stellfüße kann zu schweren bis tödlichen Verletzungen führen: Bei falscher Einstellung kann sich das Unterteil des Stellfußes lösen und das Gerät kippen.

► Stellfuß nicht zu weit herausdrehen.

WARNUNG

Brandgefahr durch Kurzschluss beim Aufstellen des Geräts!

► Netzanschlussleitung nicht knicken, einklemmen oder beschädigen.

► Gerät nicht mit defekter Netzanschlussleitung betreiben.

Nach dem Aufstellen:

- Schutzfolien abziehen.
- Gerät reinigen (siehe Abschnitt 12).
- Rechnung aufbewahren, um bei Serviceleistungen Geräte- und Händlerdaten zur Verfügung zu haben.

8.3 Gerät an die Stromversorgung anschließen

WARNUNG

Stromschlag- und Verletzungsgefahr durch ein beim Transport beschädigtes Gerät oder eine beschädigte Netzanschlussleitung! Lebensgefahr durch elektrischen Schlag, Schnittverletzungen durch beschädigte Gehäuseteile möglich.

► Gerät und Netzanschlussleitung nach dem Transport auf Beschädigungen prüfen.

► Gerät auf keinen Fall in Betrieb nehmen, wenn Gerät oder Netzanschlussleitung beschädigt sind.

► In diesem Fall den Kundenservice kontaktieren.

Das Gerät wird über die mitgelieferte Netzanschlussleitung an das Stromnetz angeschlossen. Vor dem Anschließen sicherstellen, dass folgende Voraussetzungen erfüllt sind:

- Gerät und Netzanschlussleitung sind unbeschädigt.
- Gerät ist gemäß Abschnitt 8.1 und 8.2 vorschriftsmäßig aufgestellt und ausgerichtet.
- Die Anforderungen an den elektrischen Anschluss sind eingehalten.
- Netzspannung und Frequenz entsprechen den Angaben auf dem Typenschild (230 V, 50 Hz).
- Die Steckdose ist vorschriftsmäßig geerdet und elektrisch abgesichert; der Auslösestrom der Sicherung liegt zwischen 10 A und 16 A.
- Die Steckdose ist leicht zugänglich und liegt nicht hinter dem Gerät.

ACHTUNG

Unsachgemäßer Betrieb kann die elektrischen Komponenten des Geräts beschädigen.

► Ausschließlich die mitgelieferte Netzanschlussleitung verwenden.

WARNUNG

Brandgefahr durch unsachgemäßes Anschließen – Verbrennungsgefahr und Beschädigung des Geräts möglich.

► Keine Verlängerungskabel verwenden.

► Keine Verteilerleisten/Mehrfachsteckdosen verwenden.

ACHTUNG

Unsachgemäßer Anschluss kann das Gerät beschädigen.

► Gerät nicht an Inselwechselrichtern (z. B. Solarstromanlagen, Benzingeneratoren) anschließen.

- Netzstecker in die Steckdose einstecken und auf festen Sitz achten.

9. Inbetriebnahme

- Gerät reinigen (siehe Abschnitt 12) und Standzeit gemäß Abschnitt 7 einhalten.
- Netzstecker einstecken und Gerät einschalten.
- Solltemperatur einstellen (siehe Abschnitt 10).

- Vor dem Beladen mit Lebensmitteln die Betriebstemperatur stabilisieren lassen (Leerlaufzeit gemäß Herstellerangabe).

10. Bedienung

10.1 Bedienfeld

Das Bedienfeld befindet sich vorne am Gerät.

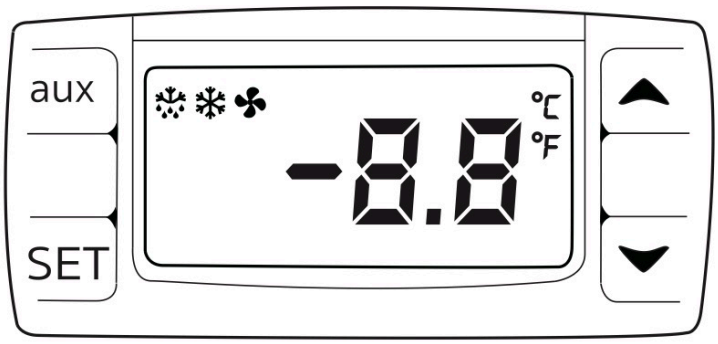

Tasten: aux (manuelle Abtauung), SET (Temperatur einstellen/speichern), ▲ / ▼ (Temperatur ändern). Anzeige: Solltemperatur sowie Statussymbole für Kühlbetrieb, Abtaubetrieb und Lüfter.

10.2 Einschalten

- Tür des Geräts schließen.
- Gerät an die Netzstromversorgung anschließen (siehe Abschnitt 8.3).

10.3 Temperatur einstellen

Empfohlener Betriebstemperaturbereich: 2 °C bis 8 °C. Werkseinstellung ab Herstellung: Sollwert (SET) 2,0 °C, Schaltdifferenz (Hy) 3,0 °C. Die Solltemperatur wird wie folgt über das Bedienfeld eingestellt:

- Taste SET drücken – die Anzeige blinkt.
- Mit den Pfeiltasten ▲ / ▼ die gewünschte Temperatur einstellen.
- Taste SET erneut drücken, um die eingestellte Temperatur zu speichern.

10.4 Manuelle Abtauung

Taste „aux“ 2 Sekunden gedrückt halten, um eine manuelle Abtauung zu starten. Während der Abtauung leuchtet die Abtau-Kontrollleuchte (siehe auch Abschnitt 13, Abtauen).

10.5 Beladen

- Verstellbare Ablageflächen je nach Höhe des Kühlguts anpassen.
- Maximale Beladung gemäß Abschnitt 5 (Technische Daten) beachten.

- Nahrungsmittel erst einlagern, sobald die korrekte Betriebstemperatur erreicht wurde, um die Kühlkette einzuhalten.
- Keine unbedeckten heißen Nahrungsmittel oder Flüssigkeiten in das Gerät legen oder stellen.
- Nahrungsmittel nach Möglichkeit einwickeln oder abdecken.
- Lüftungsschlitze bzw. Lüfter des Umluftgebläses im Innenraum nicht versperren.
- Lebensmittel nicht direkt an Rückwand oder Luftauslässe stellen, um die Luftzirkulation nicht zu behindern.
- Kühlgut darf nicht über die Ablageflächen hinausragen.
- Flüssigkeiten nur in geschlossenen Behältern lagern.
- Rohes Fleisch oder rohen Fisch in sauberen, geschlossenen Behältern verpacken, damit andere Lebensmittel nicht berührt oder betropft werden.
- Kühlgut mit ausreichend Abstand einlagern, damit die Luft gut zirkulieren kann.
- Beladegrenze (Beladelinie) nicht überschreiten.
- Türen nicht über längere Zeit geöffnet lassen, um Energieverluste zu vermeiden.

10.6 Türen und Dichtungen

Türdichtungen regelmäßig auf einwandfreien Sitz prüfen; undichte Dichtungen erhöhen den Energieverbrauch erheblich und sind umgehend zu ersetzen.

10.7 Ver- und Entriegeln der Türen

Damit Nahrungsmittel im Gerät sicher aufbewahrt werden können, ist die Tür mit einem Schloss versehen. Mit den im Lieferumfang enthaltenen Schlüsseln (siehe Abschnitt 7) kann die Tür ver- bzw. entriegelt werden.

10.8 Lagerzeiten

Als Richtwert für die Lagerzeit gilt das auf der jeweiligen Verpackung des Lebensmittels angegebene Mindesthaltbarkeitsdatum.

11. Hinweise zum energieeffizienten Betrieb

Gemäß den Ökodesign-Anforderungen der VO (EU) 2015/1095 sind Endnutzern Hinweise zur Verringerung des Energieverbrauchs im Betrieb zu geben:

- Aufstellort gemäß Klimaklasse einhalten und Mindestabstände für die Luftzirkulation nicht unterschreiten.
- Türen nur so lange wie nötig öffnen und stets vollständig schließen.
- Regelmäßige Abtauung bzw. Kontrolle der automatischen Abtaufunktion, da Eisansatz den Energieverbrauch erhöht.
- Kondensator/Verflüssiger mindestens einmal jährlich von Staub befreien (siehe Abschnitt 12.5).
- Solltemperatur nicht kälter als für die jeweilige Lebensmittelkategorie erforderlich einstellen.

- Gerät bei Nichtbenutzung über längere Zeiträume gemäß Abschnitt 13 fachgerecht außer Betrieb nehmen.

12. Reinigung und Wartung

12.1 Vorbereiten

WARNUNG

Kurzschlussgefahr durch stromführende Teile – Stromschlag oder Beschädigung der Elektronik möglich.

► Gerät ausschalten.

► Netzstecker ziehen oder Sicherung ausschalten.

WARNUNG

Brandgefahr.

► Kältekreislauf nicht beschädigen.

► Gerät vollständig leeren.

12.2 Gehäuse reinigen

ACHTUNG

Unsachgemäße Reinigung kann das Gerät beschädigen.

► Ausschließlich weiche Putztücher und pH-neutrale Allzweckreiniger verwenden.

► Keine scheuernden oder kratzenden Schwämme oder Stahlwolle verwenden.

► Keine scharfen, scheuernden, sand-, chlorid- oder säurehaltigen Putzmittel verwenden.

WARNUNG

Verletzungs- und Beschädigungsgefahr durch heißen Dampf – Verbrennungen und Oberflächenschäden möglich.

► Keine Dampfreinigungsgeräte verwenden.

ACHTUNG

Beschädigungsgefahr durch Kurzschluss.

► Beim Reinigen darauf achten, dass kein Reinigungswasser in die elektrischen Komponenten eindringt.

- Gehäuse mit einem weichen, sauberen Tuch abwischen; bei starker Verschmutzung lauwarmes Wasser mit Neutralreiniger verwenden.
- Verflüssigerspirale mindestens einmal jährlich reinigen – wird sie nicht gereinigt, verringert sich die Effizienz des Geräts erheblich (siehe Abschnitt 12.5).

12.3 Innenraum reinigen

WARNUNG

Kurzschlussgefahr durch stromführende Teile – Stromschlag oder Beschädigung der Elektronik möglich.

► Gerät ausschalten.

► Netzstecker ziehen oder Sicherung ausschalten.

WARNUNG

Verletzungs- und Beschädigungsgefahr durch heißen Dampf.

► Keine Dampfreinigungsgeräte verwenden.

ACHTUNG

Unsachgemäße Reinigung kann das Gerät beschädigen.

► Ausschließlich weiche Putztücher und pH-neutrale Allzweckreiniger verwenden.

► Keine scheuernden oder kratzenden Schwämme oder Stahlwolle verwenden.

► Keine scharfen, scheuernden, sand-, chlorid- oder säurehaltigen Putzmittel verwenden.

HINWEIS

Der Tauwasserabfluss kann durch Ablagerungen verstopfen.

► Ablagerungen am Tauwasserabfluss mit einem dünnen Hilfsmittel (z. B. Wattestäbchen) entfernen.

HINWEIS

Das Typenschild an der Geräteinnenseite ist für den Kundenservice wichtig (siehe Abschnitt 19).

► Typenschild nicht beschädigen oder entfernen.

- Tür öffnen und Gerät leeren.
- Innenraum und Ausstattungsteile mit lauwarmem Wasser und wenig Spülmittel reinigen; keine sand- oder säurehaltigen Putzmittel und keine chemischen Lösungsmittel verwenden.

12.4 Nach dem Reinigen

- Gerät und Ausstattungsteile trockenreiben.
- Gerät anschließen und einschalten.
- Sobald die Temperatur ausreichend kalt ist, Kühlgut wieder einlegen.
- Reinigung in regelmäßigen Abständen wiederholen.
- Verflüssiger (Wärmetauscher der Kältemaschine) mindestens einmal jährlich reinigen und entstauben (siehe Abschnitt 12.5).

12.5 Wartung

- Kondensator/Verflüssiger mindestens einmal jährlich mit einer weichen Bürste oder einem Staubsauger von Staub und Schmutz befreien; bei staubiger Umgebung häufiger.
- Regelmäßige Sichtprüfung von Netzkabel, Stecker und Türdichtungen.
- Wartung und Prüfung des Kältemittelkreislaufs nur durch qualifiziertes Kälte-Fachpersonal; bei fluorierten Kältemitteln gelten zusätzlich die Dichtheitskontrollen nach VO (EU) 2024/573.
- Wartungsintervalle und -nachweise gemäß Herstellervorgabe dokumentieren.

13. Abtauen

WARNUNG

Unsachgemäßes Abtauen des Geräts kann zu Verletzungen und Beschädigungen führen.

► Zum Beschleunigen des Abtauvorgangs keine anderen mechanischen Einrichtungen oder sonstigen Mittel als die vom Hersteller empfohlenen benutzen.

► Keine elektrischen Heiz- oder Dampfreinigungsgeräte, offenen Flammen oder Abtausprays verwenden.

► Eis nicht mit scharfen Gegenständen entfernen.

Das UK200 taut automatisch ab. Das Tauwasser läuft über die Ablauföffnung ab und verdunstet. Zusätzlich kann bei Bedarf eine manuelle Abtauung über das Bedienfeld gestartet werden (siehe Abschnitt 10.4).

Um die Funktionsfähigkeit des Geräts zu erhalten, empfehlen wir bei starkem Eisaufbau ein zusätzliches (manuelles) Abtauen. Für Vereisung im Innenraum sind insbesondere der Aufstellungsort (z. B. hohe Luftfeuchtigkeit), die Geräteeinstellungen sowie ein nicht korrektes Benutzerverhalten (z. B. zu häufiges oder zu langes Öffnen der Tür) ausschlaggebend.

14. Störungen und Fehlerbehebung

Das Gerät ist so konstruiert und hergestellt, dass Funktionssicherheit und lange Lebensdauer gegeben sind. Sollte dennoch während des Betriebs eine Störung auftreten, prüfen Sie bitte zunächst, ob die Störung auf einen Bedienungsfehler zurückzuführen ist. In diesem Fall werden die anfallenden Kosten auch während der Garantiezeit berechnet.

Folgende Störungen können Sie selbst beheben:

14.1 Das Gerät arbeitet nicht

Das Gerät ist nicht eingeschaltet.	Gerät einschalten.
Der Netzstecker steckt nicht richtig in der Steckdose.	Netzstecker kontrollieren.
Die Sicherung der Steckdose ist nicht in Ordnung.	Sicherung kontrollieren.

Stromausfall.	Gerät geschlossen halten, um die Kühlkette möglichst lange zu wahren. Bei länger andauerndem Stromausfall Ware zeitnah in ein alternatives, funktionsfähiges Kühl-/Gefriergerät umlagern. Innentemperatur beobachten und dokumentieren (HACCP); bei Überschreiten der zulässigen Lagertemperatur betroffene Ware gemäß den geltenden Lebensmittelhygienevorschriften bewerten und ggf. aussondern. Energieversorger bzw. Elektrofachkraft kontaktieren, wenn der Stromausfall nicht netzweit auftritt.
Die Kaltgerätebuchse steckt nicht richtig im Gerät.	Kaltgerätebuchse kontrollieren.

14.2 Temperatur ist nicht ausreichend kalt

Die Gerätetür ist nicht richtig geschlossen.	Gerätetür schließen.
Die Be- und Entlüftung ist nicht ausreichend.	Lüftungsgitter freimachen und reinigen.
Die Umgebungstemperatur ist zu hoch.	Auf die richtigen Umgebungsbedingungen achten (siehe Abschnitt 8.1, Klimaklasse 4).
Das Gerät wurde zu häufig oder zu lange geöffnet.	Abwarten, ob sich die erforderliche Temperatur von allein wieder einstellt. Falls nicht, Kundenservice kontaktieren (siehe Abschnitt 19).
Die Temperatur ist falsch eingestellt.	Temperatur kälter einstellen und nach 24 Stunden kontrollieren.
Das Gerät steht zu nahe an einer Wärmequelle (z. B. Herd, Heizung).	Standort des Geräts oder der Wärmequelle ändern.

Bei anhaltenden Störungen oder Defekten am Kältemittelkreislauf ist ausschließlich der autorisierte Kundendienst zu kontaktieren. Eigenmächtige Eingriffe können die Sicherheit gefährden und die Gewährleistung erlöschen lassen.

15. Kältemittel – Sicherheits- und Umwelthinweise

Das Gerät enthält das Kältemittel R600a (Isobutan) in einer Füllmenge von 0,04 kg (35 g) mit einem Treibhauspotenzial (GWP) von 3. Die Angaben sind auf dem Typenschild am Gerät vermerkt.

- R600a ist brennbar (Kältemittelgruppe A3): Zündquellen (offene Flammen, heiße Oberflächen, funkenbildende elektrische Geräte) im Aufstellbereich vermeiden.
- Arbeiten am Kältemittelkreislauf (Wartung, Instandsetzung, Entsorgung) nur durch qualifiziertes Kälte-Fachpersonal (bei fluorierten Kältemitteln zertifiziert nach VO (EU) 2024/573).
- Kältemittel nicht in die Umwelt freisetzen.

16. Außerbetriebnahme und Entsorgung

16.1 Gerät für die Entsorgung vorbereiten

Das Gerät enthält keine Batterien. Manche Kühlgeräte verfügen über herausnehmbare Lampen (z. B. Innenbeleuchtung); sofern sich diese zerstörungsfrei ausbauen lassen, sind sie vor der Entsorgung zu entfernen.

- Gerät außer Betrieb setzen und vom Stromnetz trennen.
- Falls möglich: Lampen zerstörungsfrei ausbauen.

16.2 Gerät umweltfreundlich entsorgen

Das Gerät enthält wertvolle Materialien und ist einer vom unsortierten Siedlungsabfall getrennten Erfassung zuzuführen:

- Ausgebaute Lampen über die jeweiligen Sammelsysteme entsorgen.
- Elektroaltgeräte nicht im Hausmüll entsorgen; fachgerechte Entsorgung gemäß WEEE-Richtlinie (2012/19/EU) bzw. den nationalen Umsetzungsvorschriften.

Für Deutschland: Das Altgerät kann kostenlos bei den örtlichen Recycling- und Wertstoffhöfen über die Sammelbehälter der Klasse 1 entsorgt werden. Beim Kauf eines neuen Kühl-/Gefriergeräts nimmt der Handel ab einer Verkaufsfläche von mehr als 400 m² das Altgerät ebenfalls kostenlos zurück.

WARNUNG

Austretendes Kältemittel und Öl – Brandgefahr! Das enthaltene Kältemittel ist umweltfreundlich, aber brennbar; das enthaltene Öl ist ebenfalls brennbar. Entweichendes Kältemittel und Öl können sich bei entsprechend hoher Konzentration und in Kontakt mit einer externen Wärmequelle entzünden.

► Rohrleitungen des Kältemittelkreislaufs und Kompressor nicht beschädigen.
► Hinweise zum Gerätetransport beachten.
► Gerät beschädigungsfrei abtransportieren.
► Lampen und Gerät gemäß den vorstehenden Vorgaben entsorgen.

- Rückgewinnung des Kältemittels vor der Verschrottung ausschließlich durch qualifiziertes Fachpersonal (bei fluorierten Kältemitteln zertifiziert nach VO (EU) 2024/573).
- Örtliche Rücknahme- und Recyclingstellen bzw. den Fachhandel für die Rückgabe nutzen.

17. Konformitätskennzeichnung

Das Gerät trägt die CE-Kennzeichnung und erfüllt die Anforderungen der unter Abschnitt 4 genannten Rechtsvorschriften. Das Typenschild mit Modellbezeichnung (UK200), Seriennummer, Klimaklasse, elektrischen Kenndaten (230 V, 50 Hz, 0,7 A, max. 100 W) und Kältemittelangaben (R600a, 0,04 kg (35 g)) befindet sich auf der Geräterückseite.

18. Anhang

- Kopie des Energielabels (VO (EU) 2015/1094) – Klasse A, 438 kWh/annum

- Produktdatenblatt DB-UK200-001 (Delegierte VO (EU) 2015/1094, Anhang IV)
- EU-Konformitätserklärung (abrufbar unter www.aundsgastro.de)
- Prüfbericht Mess- und Berechnungsnachweise nach EN 16825:2016+A1:2019 / VO (EU) 2015/1095, Report-Nr. HT202102001, Testergebnis: bestanden
- EPREL-Registrierung: eprel.ec.europa.eu/qr/1745187
- Ersatzteilliste (siehe Explosionszeichnung im Produktdatenblatt)

18.1 Energielabel (VO (EU) 2015/1094)

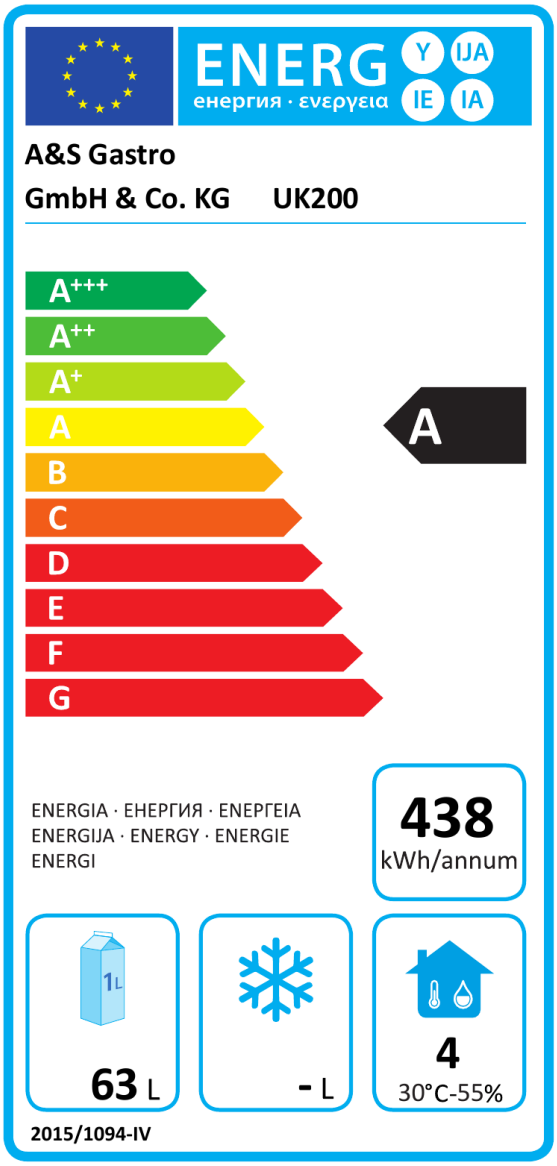

18.2 Produktdatenblatt / Fiche (EPREL-Nr. 1745187)

Produktdatenblatt

Delegierte Verordnung (EU) 2015/1094

Name oder Warenzeichen des Lieferanten	**A&S Gastro GmbH & Co. KG**
Modellkennung	**UK200**
Art des Modells	**Vertikaler Kühlschrank**
Energieeffizienzklasse	**A**
Energieeffizienzindex	**22,50**
Energieverbrauch (E24h)	**1 200 Wh**
Jährlicher Energieverbrauch	**438 kWh/Jahr**
Fach #1	
Nettorauminhalt	**63 Liter**
Klimaklasse	**4 (30°C - 55 %)**

EPREL-Eintragungsnummer 1745187

Das Modell wurde auf dem Unionsmarkt in Verkehr gebracht , und zwar ab dem 0 7/09/2023.

https://eprel.ec.europa.eu/qr/1745187

Ergänzende Informationen

GTIN-Kennung: 4262378218418

Lieferant: A & S Gastro GmbH & Co. KG (Importeur) **Website:** www.aundsgastro.de

Kundenbetreuung:

Name: A&S Gastro GmbH & Co. KG **Website:** www.aundsgastro.de

E-Mail-Adresse: info@aundsgastro.de **Telefonnummer:** 02932/ 939 0189

Anschrift:
Möhnestraße 139a
59755 Arnsberg
Deutschland

Seite 1 / 1

19. Hersteller- und Kundendienstkontakt

Hersteller: A & S Gastro GmbH & Co. KG

Anschrift: Möhnestr. 139a, D-59755 Arnsberg, Deutschland

Telefon: +49 (0) 2932 939 0189 | Mobil: 0171 316 0131

E-Mail: info@aundsgastro.de | Website: www.aundsgastro.de

Kundenbetreuung: Alexander Groß

Kundendienst-Hotline: 02932 929 0189